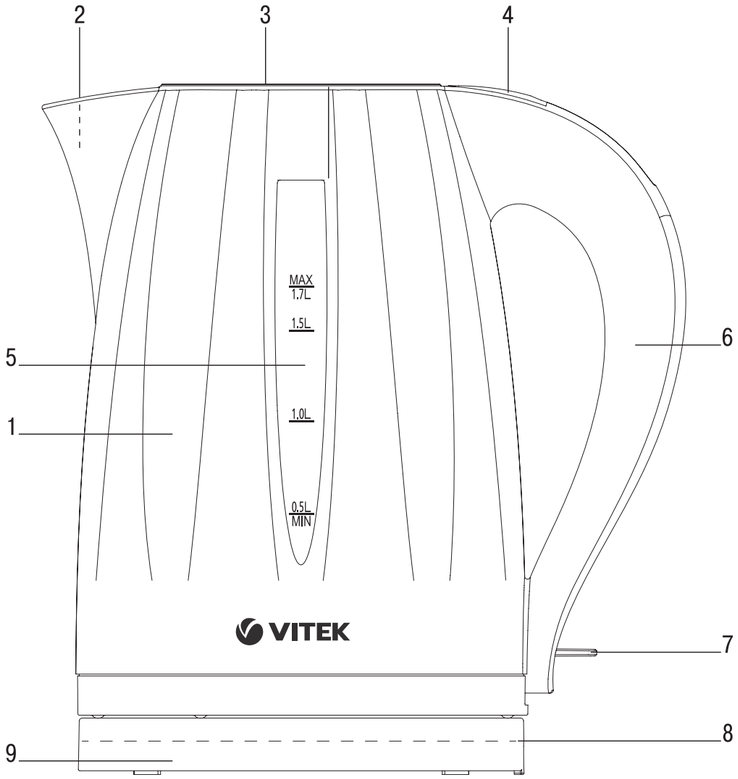


# ENGLISH

**APPLIANCE FOR HEATING LIQUIDS (KETTLE) VT-1168 BK**
The appliance for heating liquids (kettle) is intended for boiling water only.

**DESCRIPTION**
1. Body
2. Mesh filter
3. Lid
4. Lid opening button
5. Water level scale
6. Handle
7. ON/OFF button ⏻
8. Cord storage
9. Base

***ATTENTION!***
For additional protection it is reasonable to install a residual current device (RCD) with nominal operation current not exceeding 30 mA. To install RCD, contact a specialist.

**SAFETY MEASURES**
Before using the unit, read this instruction manual carefully and keep it for future reference.
Use the unit for intended purposes only, as specified in this instruction manual. Mishandling the unit can lead to its breakage and cause harm to the user or damage to his/her property.
- Use the unit for its intended purpose only and in strict accordance with the instruction manual.
- Make sure that your home mains voltage corresponds to the voltage specified on the unit body.
- The power cord is equipped with a «europlug»; plug it into the socket with a reliable grounding contact.
- To avoid the risk of fire, do not use adapters for connecting the kettle to the mains.
- Do not use the kettle in bathrooms. Do not use it near swimming pools or other containers filled with water.
- Do not use the kettle near heat sources or open flame.
- Do not use the kettle outdoors.
- Do not leave the operating kettle unattended.
- Place the kettle on a flat stable surface, do not place the kettle on the edge of the table.
- Before switching the kettle on, make sure that it is placed on the base evenly.
- Use only the base supplied with the unit.
- Do not let the power cord hang from the edge of the table and make sure it does not touch hot surfaces or sharp edges of furniture. You can adjust the power cord length by winding it around the base.
- Do not touch the power cord and the power plug with wet hands.
- Do not switch the kettle on if it is empty.
- Do not fill the kettle with water when it is standing on the base.
- Do not use the kettle without the filter or if the lid is not closed tightly.
- Take the kettle off the base before opening the lid.
- Use the kettle only for water boiling, do not heat or boil any other liquids.
- Ensure that the water level in the kettle is not below the minimal mark «MIN» and not above the maximal mark «MAX». If the water level exceeds the maximal mark, boiling water can splash out of the kettle during boiling.
- To avoid scalding by hot steam, do not bend over the kettle spout while it is operating.
- Do not open the kettle lid while water boiling.
- Do not touch hot surfaces of the kettle, take it only by the handle.
- Be careful while carrying the kettle filled with boiling water.
- Do not remove the operating kettle from the base. If you need to take the kettle off, switch it off by setting the ON/OFF button to the upper position; only then you may remove the kettle from the base.
- Unplug the unit before cleaning or when you are not using the kettle. Never pull the power cord when disconnecting the unit from the mains, take the power plug and carefully remove it from the mains socket.
- To avoid electric shock, do not immerse the unit and the base into water or any other liquids.
- Do not wash the kettle and base in a dishwashing machine.
- This unit is not intended for usage by children under 8 years of age. Place the unit out of reach of children under 8 years of age during the operation and cooling down.
- This unit is not intended for usage by people (including children over 8) with physical, neural and mental disorders or with insufficient experience or knowledge. Such persons may use the unit only if they are under supervision of a person who is responsible for their safety and if they are given all the necessary and understandable instructions concerning the safe usage of the unit and information about danger that can be caused by its improper usage.
- Do not leave children unattended to prevent using the unit as a toy.
- For children safety reasons do not leave polyethylene bags, used as packaging, unattended.

**Attention!** Do not allow children to play with polyethylene bags or packaging film. **Danger of suffocation!**
- Check the power cord and the power plug and the kettle body integrity periodically.
- Never use the unit if the power cord or the power plug is damaged, if the unit works improperly or after it was dropped.
- Do not repair the unit by yourself. Do not disassemble the unit by yourself, if any malfunction is detected or after it was dropped, unplug the unit and apply to any authorized service center at the contact addresses given in the warranty certificate and on the website www.vitek.ru.
- Transport the unit in the original package only.
- Keep the unit out of reach of children and disabled persons.

*THE UNIT IS INTENDED FOR HOUSEHOLD USAGE ONLY*

**BEFORE THE FIRST USE**
***After unit transportation or storage at low temperature keep it for at least three hours at room temperature before switching on.***
- Unpack the kettle and remove any stickers that can prevent operation of the unit .
- Check the unit for damages; do not use it in case of damages.
- Make sure that the unit operating voltage corresponds to the voltage of your mains.
- Insert the power plug into the mains socket.
- To fill the kettle with water, take it off the base (9) and open the kettle lid (3) by pressing the button (4).
- Fill the kettle with water up to the maximal mark «MAX» on the water level scale (5), close the lid (3) and place the kettle on the base (9). Make sure that the kettle lid (3) is closed tightly.
- Switch the kettle on by setting the ON/OFF button ⏻ (7) to the lower position, the illumination of the button (7) will light up.
- Once water starts boiling, the kettle will be switched off automatically, the illumination of the button will go out. Pour water out and repeat the water boiling procedure 2-3 times.

***Note:***
- *Before using the kettle make sure that the button (7) is not blocked by any foreign objects, and the lid (3) is closed tightly, otherwise auto switch off of kettle is not possible.*
- *Before removing the kettle from the base, make sure that the kettle is switched off and the button (7) is in the upper position.*

***Attention!***
***To avoid scalding by hot steam, do not bend over the kettle spout while it is operating.***

**USAGE**
- Insert the power plug into the mains socket.
- To fill the kettle with water, take it off the base (9) and open the lid (3) by pressing the button (4).
- Fill the kettle with water so that the water level is not below the minimal mark «MIN» and not above the maximal mark «MAX».
- Close the lid (3) and put the filled kettle on the base (9).
- Switch the kettle on by pressing the button ⏻ (7), the button (7) will be illuminated.
- Once water starts boiling, the kettle will be switched off automatically and the illumination of the button (7) will go out.
- Before removing the kettle from the base (9), make sure that the unit is switched off and the button (7) is in the upper position.
- After switching the kettle off, wait for 10-20 seconds, then you can switch it on again for re-boiling.
- If you accidentally switch the kettle on, but the water level appears to be below the minimal mark, the automatic thermal switch will be on and the kettle will be switched off automatically. In this case take the kettle from the base (9), let it cool down for 15 minutes, then fill it with water and switch it on, the kettle will operate in normal mode.

***Note:***
- *There is cord storage (8) on the reverse side of the base (9). You can adjust the optimal power cord length by folding it in the cord storage in a corresponding way.*

**CLEANING AND CARE**
- Before cleaning disconnect the unit from the mains, pour out water and let the kettle cool down.
- Wipe the outer surface of the kettle with a damp cloth or a sponge. Use soft detergents to remove dirt, do not use metal brushes and abrasive detergents.
- Do not immerse the kettle and the base into water or any other liquids.
- Do not wash the kettle and base in a dishwashing machine.
- Regularly clean the mesh filter (2) from dirt. Open the lid (3) by pressing the button (4). Place the kettle so that the spout is turned away from you, push the centre of the upper part of the filter from the flask side and remove the filter. Carefully wash the filter under a water jet after having slightly cleaned it with a soft brush. Insert the filter into the fastening slots at the spout side and press the upper part of the filter until clamping.

**Descaling**
- Scale, appearing inside the kettle, influences the water taste and disturbs the heat exchange between water and the heating element.
- You can use special detergents for electric kettles to remove scale.
- Clean the kettle from scale regularly.

**STORAGE**
- Before taking the unit away for long storage, unplug it, pour out water and let the unit cool down.
- Fix the power cord in the cord storage (8).
- Keep the kettle away from children in a dry cool place.

**DELIVERY SET**
Kettle with filter – 1 pc.
Base – 1 pc.
Instruction manual – 1 pc.

**TECHNICAL SPECIFICATIONS**
Power supply: 220-240 V ~ 50/60 Hz
Power consumption: 1850-2200 W
Maximum water capacity: 1.7 l

*The manufacturer preserves the right to change the specifications of the units without a preliminary notification*

***Unit operating life is 3 years***

**Guarantee**
Details regarding guarantee conditions can be obtained from the dealer from whom the appliance was purchased. The bill of sale or receipt must be produced when making any claim under the terms of this guarantee.

CE *This product conforms to the EMC Directive 2014/30/EU and to the Low Voltage Directive 2014/35/EU.*



# РУССКИЙ

**ПРИБОР ДЛЯ НАГРЕВАНИЯ ЖИДКОСТИ (ЧАЙНИК) VT-1168 BK**
Прибор для нагревания жидкости (чайник) предназначен только для кипячения воды.

**ОПИСАНИЕ**
1. Корпус
2. Сетчатый фильтр
3. Крышка
4. Клавиша открытия крышки
5. Шкала уровня воды
6. Ручка
7. Клавиша включения/выключения ⏻
8. Место намотки сетевого шнура
9. Подставка

***ВНИМАНИЕ!***
Для дополнительной защиты в цепи питания целесообразно установить устройство защитного отключения (УЗО) с номинальным током срабатывания, не превышающим 30 мА, для установки УЗО обратитесь к специалисту.

**МЕРЫ БЕЗОПАСНОСТИ**
Перед началом эксплуатации электроприбора внимательно прочитайте настоящее руководство и сохраните его для использования в качестве справочного материала.
Используйте устройство только по его прямому назначению, как изложено в данном руководстве. Неправильное обращение с прибором может привести к его поломке, причинению вреда пользователю или его имуществу.
- Используйте прибор строго по назначению в соответствии с руководством по эксплуатации.
- Убедитесь, что рабочее напряжение чайника соответствует напряжению электросети.
- Сетевой шнур снабжён «евровилкой»; включайте её в электрическую розетку, имеющую надёжный контакт заземления.
- Во избежание риска возникновения пожара не используйте переходники при подключении чайника к электрической розетке.
- Не используйте чайник в ванных комнатах. Не пользуйтесь им вблизи бассейнов или других ёмкостей, наполненных водой.
- Не используйте чайник в непосредственной близости от источников тепла или открытого пламени.
- Запрещается использовать чайник вне помещений.
- Не оставляйте включённый чайник без присмотра.
- Используйте чайник на ровной и устойчивой поверхности, не ставьте чайник на край стола.
- Перед включением убедитесь, что чайник установлен на подставке без перекосов.
- Используйте только ту подставку, которая входит в комплект поставки.
- Не допускайте, чтобы сетевой шнур свешивался со стола, а также следите, чтобы шнур не касался горячих поверхностей и острых кромок мебели. Длину сетевого шнура можно регулировать, наматывая его на подставку.
- Не прикасайтесь к сетевому шнуру и к вилке сетевого шнура мокрыми руками.
- Не включайте чайник без воды.
- Не наливайте воду в чайник, стоящий на подставке.
- Не используйте чайник без фильтра или с неплотно закрытой крышкой.
- Прежде чем открыть крышку, снимите чайник с подставки.
- Используйте чайник только для кипячения воды, запрещается подогревать или кипятить любые другие жидкости.
- Следите, чтобы уровень воды в чайнике был не ниже минимальной отметки «MIN» и не выше максимальной отметки «MAX». Если уровень воды будет выше максимальной отметки, кипящая вода может выплеснуться из чайника во время кипячения.
- Во избежание получения ожога горячим паром не наклоняйтесь над носиком работающего чайника.
- Запрещается открывать крышку чайника во время кипячения воды.
- Не прикасайтесь к горячим поверхностям чайника, беритесь только за ручку.
- Будьте осторожны при переносе чайника, наполненного кипятком.
- Запрещается снимать работающий чайник с подставки. Если возникла необходимость снять чайник, отключите его, переведя клавишу выключения/выключения в верхнее положение, и только после этого можно снять чайник с подставки.
- Отключайте устройство от электрической сети перед чисткой или в том случае, если вы чайником не пользуетесь. Отключая устройство от электросети, никогда не дёргайте за сетевой шнур, возьмитесь за вилку сетевого шнура и аккуратно извлеките её из розетки.
- Во избежание удара электрическим током не погружайте устройство и подставку в воду или в любые другие жидкости.
- Не помещайте чайник и подставку в посудомоечную машину.
- Данное устройство не предназначено для использования детьми младше 8 лет. Во время работы и остывания размещайте устройство в местах, недоступных для детей младше 8 лет.
- Данное устройство не предназначено для использования людьми (включая детей старше 8 лет) с физическими, нервными, психическими нарушениями или без достаточного опыта и знаний. Использование устройства такими лицами допускается лишь в том случае, если они находятся под присмотром лица, отвечающего за их безопасность, при условии, что им были даны соответствующие и понятные инструкции о безопасном пользовании устройством и тех опасностях, которые могут возникать при его неправильном использовании.
- Осуществляйте надзор за детьми, чтобы не допустить использования прибора в качестве игрушки.
- Из соображений безопасности детей не оставляйте полиэтиленовые пакеты, используемые в качестве упаковки, без присмотра.

**Внимание!** Не разрешайте детям играть с полиэтиленовыми пакетами или упаковочной плёнкой. **Опасность удушья!**
- Периодически проверяйте состояние сетевого шнура, вилки сетевого шнура и корпуса чайника.
- Не используйте устройство, если имеются повреждения сетевого шнура или вилки сетевого шнура, если устройство работает с перебоями, а также после падения чайника.
- Запрещается самостоятельно ремонтировать прибор. Не разбирайте прибор самостоятельно, при возникновении любых неисправностей, а также после падения устройства выключите прибор из розетки и обратитесь в любой авторизованный (уполномоченный) сервисный центр по контактным адресам, указанным в гарантийном талоне и на сайте www.vitek.ru.
- Перевозите устройство только в заводской упаковке.
- Храните устройство в местах, недоступных для детей и людей с ограниченными возможностями.

*УСТРОЙСТВО ПРЕДНАЗНАЧЕНО ТОЛЬКО ДЛЯ БЫТОВОГО ИСПОЛЬЗОВАНИЯ*

**ПЕРЕД ПЕРВЫМ ИСПОЛЬЗОВАНИЕМ**
***После транспортировки или хранения устройства при пониженной температуре необходимо выдержать его при комнатной температуре не менее трёх часов.***
- Извлеките чайник из упаковки, удалите любые наклейки, мешающие работе устройства.
- Проверьте целостность устройства, при наличии повреждений не пользуйтесь устройством.
- Убедитесь, что рабочее напряжение устройства соответствует напряжению электрической сети.
- Вставьте вилку сетевого шнура в розетку.
- Для наполнения чайника водой снимите его с подставки (9) и откройте крышку чайника (3), нажав на клавишу (4).
- Наполните чайник водой до максимальной отметки «MAX» на шкале уровня воды (5), закройте крышку (3), установите чайник на подставку (9). Убедитесь, что крышка чайника (3) плотно закрыта.
- Для включения устройства переведите клавишу включения/выключения ⏻ (7) в нижнее положение, при этом загорится подсветка клавиши (7).
- Когда вода закипит, чайник автоматически отключится, подсветка клавиши погаснет. Слейте воду и повторите процедуру кипячения воды 2-3 раза.

***Примечание:***
- *При использовании чайника убедитесь, что клавишу (7) не блокируют посторонние предметы, а крышка чайника (3) плотно закрыта, в противном случае автоматическое отключение чайника будет невозможно.*
- *Перед снятием чайника с подставки убедитесь, что чайник отключён, а клавиша (7) находится в верхнем положении.*

***Внимание!***
***Чтобы избежать ожога горячим паром, не наклоняйтесь над носиком работающего чайника.***

**ИСПОЛЬЗОВАНИЕ**
- Вставьте вилку сетевого шнура в электрическую розетку.
- Для наполнения чайника водой снимите его с подставки (9) и откройте крышку (3), нажав на клавишу (4).
- Наполните чайник водой так, чтобы уровень воды был не ниже минимальной отметки «MIN» и не выше максимальной отметки «MAX».
- Закройте крышку (3) и установите наполненный чайник на подставку (9).
- Включите чайник, нажав на клавишу ⏻ (7), при этом загорится подсветка клавиши (7).
- Когда вода закипит, чайник автоматически отключится, подсветка клавиши (7) погаснет.
- Прежде чем снять чайник с подставки (9), убедитесь, что устройство выключено, а клавиша (7) находится в верхнем положении.
- После отключения чайника подождите 10-20 секунд, после чего вы можете вновь включить его для повторного кипячения воды.
- Если вы случайно включили чайник, а уровень воды оказался ниже минимальной отметки, то сработает автоматический термопредохранитель, при этом чайник отключится. В этом случае снимите чайник с подставки (9) и дайте ему остыть в течение 15 минут, затем заполните чайник водой и включите, прибор будет работать в нормальном режиме.

***Примечание:***
- *На обратной стороне подставки (9) имеется место для намотки сетевого шнура (8). Подберите оптимальную длину сетевого шнура, уложив его соответствующим образом.*

**ЧИСТКА И УХОД**
- Перед чисткой отключите устройство от электросети, слейте воду и дайте чайнику остыть.
- Протрите внешнюю поверхность чайника влажной тканью или губкой. Для удаления загрязнений используйте мягкие чистящие средства, не используйте металлические щётки и абразивные моющие средства.
- Не погружайте чайник и подставку в воду или в любые другие жидкости.
- Не помещайте чайник и подставку в посудомоечную машину.
- Регулярно очищайте сетчатый фильтр (2) от загрязнений. Откройте крышку (3), нажав на клавишу (4). Поверните чайник носиком от себя, со стороны колбы чайника надавите на середину верхней части фильтра и извлеките фильтр. Аккуратно промойте фильтр под струёй воды, слегка почистив его мягкой щёткой. Установите фильтр со стороны носика в крепёжный паз и нажмите на верхнюю часть фильтра до фиксации.

**Удаление накипи**
- Накипь, образующаяся внутри чайника, влияет на вкусовые качества воды, а также нарушает теплообмен между водой и нагревательным элементом.
- Для удаления накипи можно использовать специальные средства, предназначенные для электрочайников.
- Регулярно очищайте чайник от накипи.

**ХРАНЕНИЕ**
- Прежде чем убрать устройство на длительное хранение, отключите его от электросети, слейте воду и дайте устройству остыть.
- Сетевой шнур закрепите в месте намотки шнура (8).
- Храните чайник в сухом прохладном месте, недоступном для детей.

**КОМПЛЕКТ ПОСТАВКИ**
Чайник с фильтром – 1 шт.
Подставка – 1 шт.
Инструкция – 1 шт.

**ТЕХНИЧЕСКИЕ ХАРАКТЕРИСТИКИ**
Электропитание: 220-240 В ~ 50/60 Гц
Мощность: 1850-2200 Вт
Максимальный объём воды: 1,7 л

*Производитель оставляет за собой право изменять характеристики устройств без предварительного уведомления*

***Срок службы прибора – 3 года***

EAC *Данное изделие соответствует всем требуемым европейским и российским стандартам безопасности и гигиены.*

**Изготовитель:** АНДЕР ПРОДАКТС ГмбХ, Австрия
**Адрес:** Нойбаугюртель 38/7А, 1070 Вена, Австрия.

**Информация для связи** – email: anderproduct@gmail.com
Информация об Импортере указана на индивидуальной упаковке.
Информация об авторизованных (уполномоченных) сервисных центрах указана в гарантийном талоне и на сайте www.vitek.ru

Единая справочная служба: *+7 (495) 921-01-70*

Сделано в Китае



IM VT-1168.indd 1
17.03.2017 16:44:29

# ҚАЗАҚША

**СҮЙЫҚТЫҚТЫ ЖЫЛЫТУҒА АРНАЛҒАН ҚҰРАЛЫ (ШАЙНЕК) VT-1168 BK**
Сұйықтықты жылытуға арналған құралы (шайнек) тек су қайнатуға арналған.

**СИПАТТАМАСЫ**
1. Корпусы
2. Торлы сүзгі
3. Қақпағы
4. Қақпақты ашу пернесі
5. Су деңгейінің шкаласы
6. Тұтқасы
7. Қосу/өшіру түймесі ⏻
8. Желілік бауды орайтын орын
9. Тұғыр

***НАЗАР АУДАРЫҢЫЗ!***
Қосымша қорғаныс үшін қорек тізбегіне бірлік айналдыру тогы 30 мА аспайтын қорғаныштық сөндіру құрылғысын (ҚСҚ) орнатқан дұрыс, ҚСҚ орнату үшін мамандарға хабарласыңыз.

**ҚАУІПСІЗДІК ШАРАЛАРЫ**
Электр аспабын пайдалану алдында берілген нұсқаулықты зейін қойып оқып шығыңыз, және оны келешекте анықтамалық мәлімет ретінде пайдалану үшін сақтап қойыңыз.
Құрылғыны осы нұсқаулықта баяндалғандай тікелей мақсаты бойынша ғана пайдаланыңыз. Приборды дұрыс қолданбау оның бұзылуына және пайдаланушыға немесе оның мүлкіне зиян келтіруге әкеп соғуы мүмкін.
- Құрылғыны нұсқаулыққа сәйкес тікелей міндеті бойынша ғана пайдаланыңыз.
- Құрылғының жұмыс кернеуі желідегі кернеуге сәйкес болуына көз жеткізіңіз.
- Желілік шнур «евроашамен» жабдықталған; оны жерге сенімді қосылған байланысы бар электр розеткасына қосыңыз.
- Өрттің пайда болу тәуекелін болдырмас үшін шайнекті электр розеткасына қосқан кезде өткізуші тоқ құралдарын пайдаланбаңыз.
- Шайнекті ванна бөлмелерінде пайдаланбаңыз. Оны бассейн немесе су толтырылған басқа ыдыстардың жанында пайдаланбаңыз.
- Шайнекті жылу көздері немесе ашық жалынның тікелей жанында пайдаланбаңыз.
- Шайнекті үйден тыс жерде пайдалануға тыйым салынады.
- Қосулы тұрған шайнекті қараусыз қалдырмаңыз.
- Шайнекті тегіс және орнықты жерде пайдаланыңыз, шәйнекті үстелдің шетіне қоймаңыз.
- Шайнекті қосар алдында, оның тұғырда дұрыс тұрғанын тексеріп алыңыз.
- Жеткізу жиынағына кіретін тұғырықты ғана пайдаланыңыз.
- Желілік сымның үстелден салбырап тұруына жол бермеңіз, сонымен қатар сымның ыстық беттермен және жиіздың өткір киектерімен жанаспауын қадағалаңыз. Желілік баудың ұзындығын тұғырға орап реттеуге болады.
- Желілік бау немесе желілік баудың ашасын дымқыл қолмен ұстамаңыз.
- Сусыз шәйнекті қоспаңыз.
- Тұғырда тұрған шәйнекке су құймаңыз.
- Шайнекті сүзгішсіз немесе толық жабылмаған қақпақпен пайдаланбаңыз.
- Қақпақты ашу алдында, шайнекті тіреуден шешіңіз.
- Шайнекті су қайнатуға ғана қолданыңыз, басқа кез-келген сұйықтықтарды жылытуға немесе қайнатуға тыйым салынады.
- Шайнектегі судың деңгейі «MIN» минималды белгісінен төмен және «MAX» максималды белгіден жоғары болмауын қадағалаңыз. Максималды деңгейден асып кеткен жағдайда қайнап жатқан су қайнау кезінде төгілуі мүмкін.
- Суды қайнату кезінде ыстық буға күйіп қалмау үшін жұмыс істеп тұрған шайнектің шүмегіне төнбеңіз.
- Суды қайнатқанда қақпақты ашпаңыз.
- Шайнектің ыстық беттеріне қол тигізбеңіз, сабынан ғана ұстаңыз.
- Қайнаған су толтырылған шайнекті алып жүргенде абайлаңыз.
- Жұмыс жасап тұрған шәйнекті құтыдан алуға тыйым салынады. Егер шайнекті шешу қажеттілігі туындаса, қосу/айыру пернені жоғары күйіне ауыстырып, оны сөндіріңіз, ал содан кейін тіреуден шешіңіз.
- Құрылғыны тазалау алдында немесе пайдаланбайтын болған жағдайда, оны электр желісінен ажыратыңыз. Құрылғыны электр желісінен ажыратып жатқанда оны желілік шнурынан тартпаңыз, желілік шнурдың ашасынан ұстап, оны розеткадан мұқият алып шығыңыз.
- Электр тогының соғуын болдырмау үшін құрылғыны және тұғырықты суға немесе кез келген басқа сұйықтыққа батырмаңыз.
- Шайнекті ыдыс-аяқ жуатын машинаға салмаңыз.
- Бұл құрылғы 8 жастан төменгі балалардың пайдалануына арналмаған. Құрылғы әзірлейтін ыдыс жұмыс істеген кезде және суыту кезінде 8 жастан кіші балалар жете алмайтын жерде тұруы тиіс.
- Берілген құрылғы физикалық, жүйкелік, психикалық бұзылулары бар немесе жеткілікті тәжірибесі және білімі жоқ адамдардың (8 жастан асқан балаларды қоса) пайдалануына арналмаған. Құрылғыны мұндай адамдардың пайдалануы, олардың қауіпсіздігі үшін жауап беретін тұлғаның қарауында, оларға құрылғыны қауіпсіз пайдалану және оны дұрыс пайдаланбағанда пайда бола алатын қауіптер туралы сәйкес және түсінікті нұсқаулықтар берілген жағдайда ғана рұқсат етіледі.
- Балалар приборды ойыншық ретінде пайдаланбас үшін оларды қадағалап отырыңыз.
- Балалардың қауіпсіздігін қамтамасыз ету мақсатында қаптама ретінде пайдаланылатын полиэтилен қапшықтарды қараусыз қалдырмаңыз.

**Назар аударыңыз!** Балаларға полиэтилен пакеттермен немесе қаптама үлдірмен ойнауға рұқсат бермеңіз. **Тұншығу қаупі!**
- Желілік шнурды, желілік шнур ашасын және шайнектің корпусының уақытылы тексеріп отырыңыз.
- Желілік баудың немесе желілік баудың ашасының зақымдалуы анықталса, құрылғы іркіліспен жұмыс істесе, құрылғы құлағаннан кейін құрылғыны пайдаланбаңыз.
- Аспапты өз бетіңізбен жөндеуге тыйым салынады. Өздігіңізден құрылғыны бөлшектемеңіз, кез келген ақау шыққан жағдайда, сондай-ақ құрылғы құлаған жағдайда құрылғыны розеткадан алып тастаңыз да, байланысу мекенжайлары бойынша кеңілдеме талонында көрсетілген кез келген авторланған (уәкілетті) сервистік орталыққа, және www.vitek.ru сайтына жүгініңіз.
- Құрылғыны тек зауыттық қаптамасында тасымалдаңыз.
- Құрылғыны балалар және мүмкіндігі шектеулі адамдардың қолы жетпейтін жерде сақтаңыз.

*ҚҰРЫЛҒЫ ТЕК ТҰРМЫСТЫҚ ЖАҒДАЙДА ПАЙДАЛАНУҒА АРНАЛҒАН*

**АЛҒАШ ПАЙДАЛНАР АЛДЫНДА**
***Тасымалданғаннан кейін немесе құрылғы төмен температурада сақталған жағдайда оны бөлме температурасында үш сағаттан кем емес уақыт ұстау қажет.***
– Шайнекті ораудан шығарыңыз, құрылғының жұмысына кедергі келтіретін кез-келген жапсырмаларды алып тастаңыз.
– Құрылғының бүтіндігін тексеріңіз, бүлінген жерлері болса құрылғыны пайдаланбаңыз.
– Құрылғының жұмыс кернеуі электрлік желі кернеуіне сәйкес келетіндігіне көз жеткізіңіз.
– Желілік баудың айыртетігін ашалыққа салыңыз.
– Шайнекті суға толтыру үшін оны сүйемелден (9) шешіңіз, қақпақты ашу пернесін (4) басып, шайнек қақпағын (3) ашыңыз.
– Шайнекті су деңгейі бағанының «MAX» максималды белгісіне дейін (5) сумен толтырыңыз, қақпақты (3) жабыңыз, шайнекті тіреуге (9) орнатыңыз. Шайнектің қақпағы (3) тығыз жабылғанын тексеріңіз.
– Құрылғыны қосу үшін қосу/ажырату пернесін ⏻ (7) төменгі күйіне келтіріңіз, осы кезде перне (7) жарығы жанады.
– Су қайнаған кезде шайнек автоматты түрде ажыратылады, перне жарығы өшеді. Суды төгіп тастаңыз да, су қайнату процедурасын 2-3 рет қайталаңыз.

***Ескерту:***
- *Шайнекті пайдаланған кезде (7) пернеге басқа заттар тосқауыл қойып тұрмағанын, ал шайнек қақпақ (3) тығыз жабулы тұрғанын тексеріп алыңыз, олай болмаған жағдайда шайнектің автоматты түрде ажыратылуы мүмкін болмай қалады.*
- *Шайнекті тұырдан шешіп алмас бұрын, шайнектің ажыратылып тұрғанын, (7) түймесің жоғарғы күйде тұрғанын тексеріп алыңыз.*

***Назар аударыңыз!***
***Ыстық буға күйіп қалмас үшін жұмыс істеп тұрған шәйнектің шүмегінің үстіне еңкеймеңіз.***

**ҚОЛДАНУ**
– Желілік шнурдың ашасын электр розеткасына сұғыңыз.
– Шайнекті суға толтыру үшін оны сүйемелден (9) шешіңіз, қақпақты ашу пернесін (4) басып, қақпағын (3) ашыңыз.
– Шайнекке суды «MIN» минималды белгісінен төмен емес және «MAX» максималды белгіден асырмай құйыңыз.
– Қақпақты (3) жабыңыз, толтырылған шайнекті тіреуге (9) орнатыңыз.
– Пернені ⏻ (7) басып шәйнекті қосыңыз, осы кезде перненің (7) жарығы жанады.
– Су қайнаған кезде шайнек автоматты түрде ажыратылады, перне (7) жарығы өшеді.
– Шайнекті тіреуден (9) шешіп алмас бұрын, құрылғының ажыратылып тұрғанын, батырмасын (7) жоғарғы күйде тұрғанын тексеріп алыңыз.
– Шайнек сөнгеннен кейін 10-20 секунд күтіңіз, осыдан кейін шайнекті суды қайта қайнату үшін қайтадан қоса аласыз.
– Егер сіз шайнекті абайсызда қосып қалсаңыз, ал су деңгейі минималды белгіден төмен болса, онда автоматты термосақтандырғыш іске қосылады да, шайнек ажыратылады. Бұл жағдайда шәйнекті тұғырдан (9) алып қойыңыз да, 15 минут бойы оны суытыңыз, одан кейін шәйнекті суға толтырыңыз да оны қосыңыз, прибор қалыпты жағдайда жұмыс істейтін болады.

***Ескерту:***
- *Тіреудің (9) кері жағында желілік бауды орауға арналған орын (8) бар. Желілік бауды сәйкес күйде орап, оның оптималды ұзындығын таңдаңыз.*

**ТАЗАРТУ ЖӘНЕ КҮТІМІ**
– Тазарту алдында құрылғыны электр желісінен ажыратыңыз, суды құйып алыңыз да, шайнекті суытып қойыңыз.
– Шайнектің сыртқы бетін ылғалды матамен немесе губкамен сүртіңіз. Кірді кетіру үшін жұмсақ тазартқыш заттарды пайдаланыңыз, металдан жасалған қылшақтарды және қажайтын жуғыш заттарды пайдаланбаңыз.
– Шайнек пен тұғырды суға және басқа сұйықтықтарға салмаңыз.
– Шайнекті ыдыс-аяқ жуатын машинаға салмаңыз.
– Торлы сүзгіні (2) үнемі кірден тазартып отырыңыз. Пернені (4) басып, қақпақты (3) ашыңыз. Шайнектің шүмегін өзіңізге қарсы бағыттаңқаратыңыз, сүзгіштің жоғарғы бөлігін ортасына шәйнек құтысынің жағынан басыңыз және сүзгішті шығарыңыз. Сүзгішті жұмсақ қылшақпен сәл тазалап, ағын сумен абайлап жуыңыз. Сүзгіні бекіту ойығына шүмегін жағынан орнатыңыз және сүзгіштің жоғарғы бөлігін бекітілгенше басыңыз.

**Қақты кетіру**
– Шайнектің ішінде түзілетін қақ, судың дәмдік сапасына әсер етеді, сондай-ақ су мен қыздырғыш элементтің арасындағы жылу алмасуды бұзады.
– Қақты жою үшін электр шәйнектерге арналған арнайы құралдарды пайдалануға болады.
– Шайнекті үнемі қақтан тазалап отырыңыз.

**САҚТАЛУЫ**
– Құрылғыны ұзақ уақыт бойы сақтауға алып қоймас бұрын, оны электр желіден ажыратыңыз, суын төгіңіз және құрылғыны суытып қойыңыз.
– Бауды орау орнына (8) желілік бауды бекітіңіз.
– Шайнекті құрғақ, салқын, балалардың қолдары жетпейтін жерде сақтаңыз.

**ЖЕТКІЗУ ЖИЫНТЫҒЫ**
Сүзгіші бар шайнек – 1 дн.
Тұғыр – 1 дана
Нұсқаулық – 1 дн.

**ТЕХНИКАЛЫҚ СИПАТТАМАЛАР**
Электржүрегі: 220-240 В ~ 50/60 Гц
Қуаты: 1850-2200 Вт
Судың максималды көлемі: 1,7 л

*Өндіруші алдын ала ескертусіз құрылғы сипаттамаларын өзгертуге құқылы болады*

***Құралдың қызмет мерзімі – 3 жыл***

**Гарантиялық міндеттілігі**
Гарантиялық жағдайдағы қаралып жатқан бөлшектер дилерден тек сатып алынған адамға ғана беріледі. Осы гарантиялық міндеттілігіндегі шағымдалған жағдайда төлеген чек немесе квитанциясын көрсетуі қажет.

EAC



# УКРАЇНСЬКА

**ПРИЛАД ДЛЯ НАГРІВАННЯ РІДИНИ (ЧАЙНИК) VT-1168 BK**
Прилад для нагрівання рідини (чайник) призначений тільки для кип'ятіння води.

**ОПИС**
1. Корпус
2. Сітчастий фільтр
3. Кришка
4. Клавіша відкриття кришки
5. Шкала рівня води
6. Ручка
7. Клавіша вмикання/вимкнення ⏻
8. Місце намотування мережевого шнура
9. Підставка

***УВАГА!***
Для додаткового захисту в ланцюзі живлення доцільно встановити пристрій захисного вимкнення (ПЗВ) з номінальним струмом спрацьовування, що не перевищує 30 мА, для установлення ПЗВ зверніться до фахівця.

**ЗАХОДИ БЕЗПЕКИ**
Перед початком експлуатації електроприладу уважно прочитайте це керівництво з експлуатації і збережіть його для використання в якості довідкового матеріалу.
Використовуйте пристрій лише по його прямому призначенню, як викладено в цьому керівництві. Неправильне поводження з приладом може привести до його поломки, спричинення шкоди користувачеві або його майну.
- Використовуйте прилад строго за призначенням відповідно до інструкції по експлуатації.
- Переконайтеся, що робоча напруга чайника відповідає напрузі електромережі.
- Мережевий шнур забезпечений «євро вилкою»; включайте її в електричну розетку, що має надійний контакт заземлення.
- Щоб уникнути ризику виникнення пожежі не використовуйте перехідники при підключенні чайника до електричної розетки.
- Не використовуйте чайник у ванних кімнатах. Не користуйтеся ним поблизу басейнів або інших посудин, наповнених водою.
- Не використовуйте чайник у безпосередній близькості від джерел тепла або відкритого полум'я.
- Забороняється використовувати чайник поза приміщеннями.
- Не залишайте увімкнений чайник без нагляду.
- Використовуйте чайник на рівній і стійкій поверхні, не ставте чайник на край столу.
- Перед включенням переконайтеся, що чайник встановлений на підставці без перекосів.
- Використовуйте тільки ту підставку, що входить до комплекту постачання.
- Не допускайте, щоб мережний шнур звисав зі столу, а також наглядайте, щоб шнур не торкався гарячих поверхонь та гострих кромок меблів. Довжину мережевого шнура можна регулювати, намотуючи його на підставку.
- Не торкайтеся мережевого шнура і вилки мережевого шнура мокрими руками.
- Не вмикайте чайник без води.
- Не наливайте воду в чайник, що стоїть на підставці.
- Не використовуйте чайник без фільтра або з нещільно закритою кришкою.
- Перш ніж відкрити кришку, зніміть чайник з підставки.
- Використовуйте чайник тільки для кип'ятіння води, забороняється підігрівати або кип'ятити будь-які інші рідини.
- Слідкуйте, щоб рівень води в чайнику не був нижче мінімальної позначки «MIN» і вище максимальної позначки «MAX». Якщо рівень води буде вище максимальної відмітки, кипляча вода може виплеснутися з чайника під час кип'ятіння.
- Щоб уникнути отримання опіку гарячим паром не нахиляйтеся над носиком працюючого чайника.
- Забороняється відкривати кришку чайника під час кип'ятіння води.
- Не торкайтеся до гарячих поверхонь чайника, беріться тільки за ручку.
- Будьте обережні при перенесенні чайника, наповненого окропом.
- Забороняється знімати працюючий чайник з підставки. Якщо виникла необхідність зняти чайник, відключіть його, перевівши клавішу вмикання/вимкнення у верхнє положення, і лише після цього можна зняти чайник з підставки.
- Вимикайте пристрій з електричної мережі перед чищенням або у тому випадку, якщо ви чайником не користуєтеся. Вимикаючи пристрій з електромережі, ніколи не смикайте за мережевий шнур, візьміться за вилку мережевого шнура і акуратно витягніть її з розетки.
- Щоб уникнути удару електричним струмом, не занурюйте пристрій і підставку у воду або у будь-які інші рідини.
- Не кладіть чайник та підставку в посудомийну машину.
- Даний пристрій не призначений для використання дітьми молодше 8 років. Під час роботи і охолодження розміщайте пристрій у місцях, недоступних для дітей молодше 8 років.
- Цей пристрій не призначений для використання людьми (включаючи дітей старше 8 років) з фізичними, нервовими, психічними порушеннями або без достатнього досвіду і знань. Використання приладу такими особами можливо лише в тому випадку, якщо вони знаходяться під наглядом особи, що відповідає за їх безпеку, за умови, що їм були дані відповідні і зрозумілі інструкції про безпечне використання пристрою і ті небезпеки, які можуть виникати при його неправильному користуванні.
- Здійснюйте нагляд за дітьми, щоб не допустити використання приладу в якості іграшки.
- З міркувань безпеки дітей не залишайте поліетиленові пакети, використовувані в якості упаковки, без нагляду.

**Увага!** Не дозволяйте дітям грати з поліетиленовими пакетами або пакувальною плівкою. **Загроза ядухи!**
- Періодично перевіряйте стан мережевого шнура, вилки мережевого шнура та корпусу чайника.
- Не використовуйте пристрій, якщо є пошкодження мережевого шнура або вилки мережевого шнура, якщо пристрій працює з перебоями, а також після падіння чайника.
- Забороняється самостійно ремонтувати прилад. Не розбирайте прилад самостійно, при виникненні будь-яких несправностей, а також після падіння пристрою, вимкніть прилад з розетки і зверніться в будь-який авторизований (уповноважений) сервісний центр за контактними адресами, вказаними в гарантійному талоні та на сайті www.vitek.ru.
- Перевозьте пристрій лише в заводській упаковці.
- Зберігайте пристрій у місцях, недоступних для дітей і людей з обмеженими можливостями.

*ПРИСТРІЙ ПРИЗНАЧЕНИЙ ЛИШЕ ДЛЯ ПОБУТОВОГО ВИКОРИСТАННЯ*

**ПЕРЕД ПЕРШИМ ВИКОРИСТАННЯМ**
***Після транспортування або зберігання пристрою при зниженій температурі необхідно витримати його при кімнатній температурі не менше трьох годин.***
– Вийміть чайник з упаковки, видалите будь-які наклейки, що заважають роботі пристрою.
– Перевірте цілісність пристрою, за наявності пошкоджень не користуйтеся пристроєм.
– Переконайтеся, що робоча напруга пристрою відповідає напрузі електричної мережі.
– Вставте вилку мережного шнура в розетку.
– Для наповнення чайника водою зніміть його з підставки (9) та відкрийте кришку чайника (3), натиснувши на клавішу (4).
– Наповніть чайник водою до максимальної позначки «MAX» на шкалі рівня води (5), закрийте кришку (3), встановіть чайник на підставку (9). Переконайтеся, що кришка чайника (3) щільно закрита.
– Для включення пристрою переведіть клавішу вмикання/вимкнення ⏻ (7) в нижнє положення, при цьому загориться підсвічування клавіші (7).
– Коли вода закипить, чайник автоматично вимкнеться, підсвічування клавіші згасне. Злийте воду і повторіть процедуру кип'ятіння води 2-3 рази.

***Примітка:***
- *При використанні чайника переконайтеся, що клавішу (7) не блокують сторонні предмети, а кришка чайника (3) щільно закрита, в іншому випадку автоматичне відключення чайника буде неможливо.*
- *Перед зняттям чайника з підставки переконайтеся, що чайник вимкнений, а клавіша (7) знаходиться у верхньому положенні.*

***Увага!***
***Щоб уникнути отримання опіку гарячим паром не нахиляйтеся над носиком працюючого чайника.***

**ВИКОРИСТАННЯ**
– Вставте вилку мережного шнура в електричну розетку.
– Для наповнення чайника водою зніміть його з підставки (9) і відкрийте кришку (3), натиснувши на клавішу (4).
– Наповніть чайник водою так, щоб рівень води був не нижче мінімальної позначки «MIN» і не вище максимальної позначки «MAX».
– Закрийте кришку (3) і встановіть наповнений чайник на підставку (9).
– Включите пристрій, натиснув на кнопку ⏻ (7), при цьому спалахне підсвічування клавіши (7).
– Коли вода закипить, чайник автоматично вимкнеться, підсвічування клавіші (7) згасне.
– Перш ніж зняти чайник з підставки (9), переконайтеся, що пристрій вимкнениий, а клавіша (7) знаходиться у верхньому положенні.
– Після відключення чайника зачекайте 10-20 секунд, після чого ви можете знову вмикати його для повторного кип'ятіння води.
– Якщо Ви випадково включили чайник, а рівень води виявився нижчим за мінімальну відмітку, то спрацює автоматичний термозапобіжник, при цьому чайник відключиться. У цьому разі зніміть чайник з підставки (9) дайте йому охолонути протягом 15 хвилин, потім заповніть чайник водою і включіть, прилад буде працювати в нормальному режимі.

***Примітка:***
- *На зворотному боці підставки (9) є місце для намотування мережевого шнура (8). Підберіть оптимальну довжину мережевого шнура, уклавши його відповідним чином.*

**ЧИЩЕННЯ ТА ДОГЛЯД**
– Перед чищенням відключіть пристрій від мережі, злийте воду і дайте чайнику охолонути.
– Протріть зовнішню поверхню чайника вологою тканиною або губкою. Для видалення забруднень використовуйте м'які чистячи засоби, не використовуйте металеві щітки і абразивні миючі засоби.
– Не занурюйте чайник та підставку у воду або будь-які інші рідини.
– Не кладіть чайник та підставку в посудомийну машину.
– Регулярно очищайте сітчастий фільтр (2) чайника від забруднень. Відкрийте кришку (3), натиснувши на клавішу (4). Поверніть чайник носиком від себе, з боку колби чайника натисніть на середину верхньої частини фільтра і витягніть фільтр. Акуратно промийте фільтр під струменем води, злегка почистивши його м'якою щіткою. Встановіть фільтр з боку носика в кріпильний паз і натисніть на верхню частину фільтра до фіксації.

**Видалення накипу**
– Накип, що утворюється всередині чайника, впливає та смакові якості води, а також порушує теплообмін між водою і нагрівальним елементом.
– Для видалення накипу можна використовувати спеціальні засоби, призначені для електрочайників.
– Регулярно очищайте чайник від накипу.

**ЗБЕРІГАННЯ**
– Перш ніж забрати пристрій на тривале зберігання, вимкніть його з електромережі, злийте воду і дайте пристрою остигнути.
– Закріпите мережевий шнур в місці намотування шнура (8).
– Зберігайте пристрій в сухому прохолодному місці, недоступному для дітей.

**КОМПЛЕКТ ПОСТАЧАННЯ**
Чайник з фільтром – 1шт.
Підставка – 1шт.
Інструкція – 1 шт.

**ТЕХНІЧНІ ХАРАКТЕРИСТИКИ**
Електроживлення: 220-240 В ~ 50/60 Гц
Потужність: 1850-2200 Вт
Максимальний об'єм води: 1,7 л

*Виробник залишає за собою право змінювати характеристики пристроїв без попереднього повідомлення*

***Термін служби приладу – 3 роки***

**Гарантія**
Докладні умови гарантії можна отримати в дилера, що продав дану апаратуру. При пред'явленні будь-якої претензії протягом терміну дії даної гарантії варто пред'явити чек або квитанцію про покупку.

CE *Даний продукт відповідає вимогам Директиви 2014/30/ЄС щодо електромагнітної сумісності та Директиви 2014/35/ЄС щодо низьковольтного обладнання.*



VITEK

АУДИО-ВИДЕО И БЫТОВАЯ ТЕХНИКА

**VT-1168 BK**

Appliance for heating liquids (kettle)

Прибор для нагревания жидкости (чайник)

# Инструкция по эксплуатации


GB Manual instruction 2
RUS Инструкция по эксплуатации 3
KZ Пайдалану нұсқасы 4
UA Інструкція з експлуатації 5


www.vitek.ru

**GB**
A production date of the item is indicated in the serial number on the technical data plate. A serial number is an eleven-unit number, with the first four figures indicating the production date. For example, serial number 0606xxxxxxx means that the item was manufactured in June (the sixth month) 2006.

**RUS**
Дата производства изделия указана в серийном номере на табличке с техническими данными. Серийный номер представляет собой одиннадцатизначное число, первые четыре цифры которого обозначают дату производства. Например, серийный номер 0606xxxxxxx означает, что изделие было произведено в июне (шестой месяц) 2006 года.

**KZ**
Буйымның шығарылған мерзімі техникалық деректері бар кестедегі сериялық нөмірде көрсетілген. Сериялық нөмір он бір саннан тұрады, оның бірінші төрт саны шығару мерзімін білдіреді. Мысалы, сериялық нөмір 0606xxxxxxx болса, бұл буйым 2006 жылдың маусым айында (алтыншы ай) жасалғанын білдіреді.

**UA**
Дата виробництва виробу вказана в серійному номері на табличці з технічними даними. Серійний номер представляє собою одинадцятизначне число, перші чотири цифри якого означають дату виробництва. Наприклад, серійний номер 0606xxxxxxx означає, що виріб був виготовлений в червні (шостий місяць) 2006 року.

ЗАПРЕЩЕНО УТИЛИЗИРОВАТЬ С БЫТОВЫМ МУСОРОМ. ОБРАТИТЕСЬ НА СООТВЕТСТВУЮЩИЙ ПУНКТ ПЕРЕРАБОТКИ ЭЛЕКТРИЧЕСКОГО И ЭЛЕКТРОННОГО ОБОРУДОВАНИЯ.