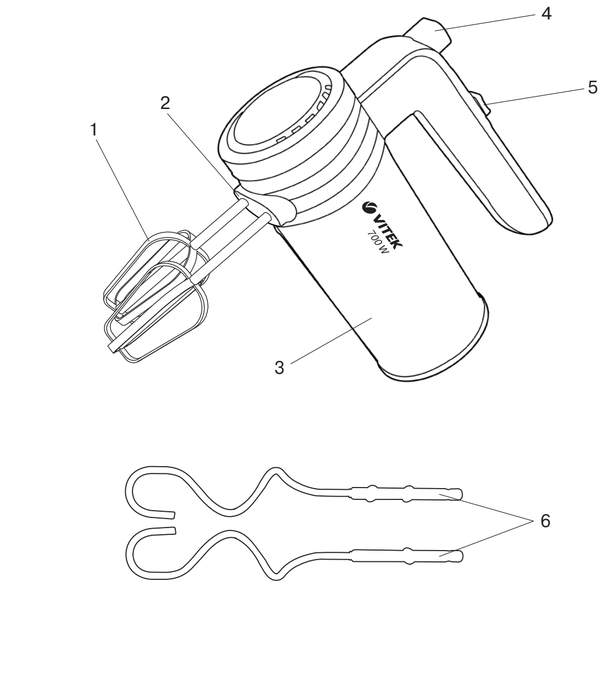

ENGLISH

MIXER VT-1486
The mix er is intended for mixing liquids, making sauces and desserts (whipped cream, puddings, cocktails, mayonnaise), for kneading dough and mixing soft products.

DESCRIPTION
1. Beaters
2. Dough hooks/beaters installation sockets
3. Body
4. Attachment release button «out»
5. Operation mode switch «1, 2, 3, 4, 5, OFF»
6. Dough hooks

SAFETY MEASURES
Before using the mixer, read this instruction manual carefully and keep it for future reference.
Use the unit for intended purposes only, as specified in this manual. Mishandling of the unit may lead to its breakage and cause harm to the user or damage to his/her property.
- Before switching the mixer on, make sure that voltage of the mains corresponds to unit operating voltage.
- Before using the mixer, examine the power cord closelyand make sure that it is not damaged. Do not use the unit if you find any damage.
- Provide that the power cord does not contact with hot surfaces and sharp furniture edges. Avoid damaging thepower cord insulation.
- Do not use the unit near heat sources or open flame.
- Use only the attachments supplied.
- Do not use the mixer for mixing hard ingredients, such as hard butter or frozen dough.
- Do not install and use the beater and the dough hook at the same time.
- Before installing the attachments, make sure that the power plug is not inserted into the mains socket.
- Before using the mixer, make sure that the attachments are installed properly and fixed.
- Do not remove or install the attachments during the unit operation.
- Remove the attachments from the mixer before cleaning them.
- Before connecting the mixer to the mains, make sure that the operation mode switch is set to the position «OFF» (off).
- Do not use the unit outdoors.
- **Maximal continuous operation time in the speed mode 1-5 is no more than 3 minutes. Make at least a 10-15 minute break before switching the mixer on again.**
- After mixer operation, switch it off, pull the power plug out of the mains socket and remove the attachments.
- Do not immerse the unit body, the power plug or the power cord into water or any other liquids.
- If the unit is dropped into water, unplug it immediately, and only then take it out of the water.
- Do not touch the mixer body, the power cord and the power plug with wet hands.
- Do not block the ventilation openings on the unit body during the unit operation; this may lead to the electric motor overheating.
- Never leave the plugged-in mixer unattended.
- Always unplug the unit before cleaning or when you are not using it.
- Never pull the power cord when disconnecting the unit from the mains; take the power plug and carefully remove it from the mains socket.
- Clean the mixer regularly.
- Do not touch the rotating attachments during the mixer operation. Do not allow hair or clothes edges get into the attachments' rotating zone.
- Do not allow children to touch the unit body, the power cord or the power plug during operation of the unit.
- Do not leave children unattended to avoid them using the unit as a toy.
- This unit is not intended for usage by children.
- During operation and breaks between operation cycles, the unit should be placed out of reach of children.
- The unit is not intended to be used by people with physical, sensory or mental disabilities (including children) or by persons lacking experience or knowledge if they are not under supervision of a person who is responsible for their safety or if they are not instructed by this person on the usage of the unit.
- For children safety reasons do not leave polyethylene bags used as a packaging unattended.

Attention!** Do not allow children to play with polyethylene bags or packaging film. **Danger of suffocation!
- Periodically check the power cord and the power plug isolation for damages.
- If the power cord is damaged, it should be replaced by the manufacturer, service or similar qualified personnel to avoid danger.
- Do not attempt to repair the unit. Do not disassemble the unit by yourself, if any malfunction is detected or after it was dropped, unplug the unit and apply to any authorized service center at the contact addresses given in the warranty certificate and on the website www.vitek.ru.
- To avoid damages, transport the unit in original package only.
- Keep the unit out of reach of children and disabled persons.

THIS UNIT IS INTENDED FOR HOUSEHOLD USE ONLY. ITS COMMERCIAL USAGE AND USAGE IN PRODUCTION AREAS AND WORK SPACES IS PROHIBITED.

BEFORE THE FIRST USE
After unit transportation or storage at low temperature, keep it for at least three hours at room temperature.
– Unpack the unit and remove any packaging materials that can prevent the unit operation.
– Check the unit for damages; do not use it in case of damages.
– Make sure that the unit operating voltage corresponds to the voltage of your mains.
– Wash the dough hooks (6) and the beaters (1) with warm water and neutral detergent, rinse them and dry.
– Clean the unit body (3) with a soft, slightly damp cloth, and then wipe it dry.

HOOKS ANS BEATERS
Dough hooks (6)
Use them for kneading yeasted dough, mixing minced meat etc.
***Note:** - insert the dough hooks (6) into the corresponding sockets (2). The dough hooks (6) are different, the pictures near the sockets (2) indicate that the dough hooks (6) are installed properly.*

Beaters (1)
Use the beaters (1) for beating cream and egg white, making biscuit dough, puddings, cocktails, cream, mayonnaise, puree and sauces and for mixing liquid products. The beaters (1) installation places are similar and can be inserted into any sockets (2).

USING THE MIXER
– Insert the beaters (1) or the dough hooks (6) into the corresponding attachment installation sockets (2) until clicking. Both attachments should be fixed tightly in the mixer openings.
– Before connecting the unit to the mains, make sure that the operation mode switch (5) is set to the position «OFF» (off).
– Immerse the attachments into the processing bowl with ingredients, switch the mixer on with the switch (5) and select the desired attachment rotation speed «1, 2, 3, 4, 5».
– After unit operation, set the switch (5) to the position «OFF» (off), and unplug the unit.
– Holding the hooks (6) or the beaters (1), press the button (4) «out» and remove the attachments.

Notes:
- *Do not install and use the beater (1) and the dough hook (6) at the same time.*
- *Do not block the ventilation openings on the mixer body during the unit operation; this may lead to the electric motor overheating.*
- *Maximal continuous operation time in the speed mode 1-5 is no more than 3 minutes.*
- *Make at least a 10-15 minute break before switching the mixer on again.*

RECOMMENDATIONS ON CHOOSING OPTIMAL OPERATION MODES
The mixer has 5 speed modes «1, 2, 3, 4, 5, 6».
– **«OFF»** – the mixer is switched off.
– **«1»** – Optimal start speed for mixing dry and granular products, such as flour.
– **«2»** – Optimal start speed for mixing liquids and saladdressings.
– **«3»** – Optimal speed for making cakes and cookie dough.
– **«4»** – Optimal speed for beating cream, making desserts etc.
– **«5»** – Optimal speed for beating eggs, crime, making sugar frosting, cocktails, making potato mash etc.

CLEANING AND CARE
– Switch unit off and unplug the power cord plug from the mains socket.
– Holding the hooks (6) or the beaters (1), press the button (4) «out» and remove the attachments.
– Wash the attachments with warm water and a neutral detergent and then dry them.
– Clean the unit body (3) with a soft, slightly damp cloth, and then wipe it dry.
– Do not immerse the unit body (3), the power cord and the power plug into water or other liquids. Provide that no water gets into the mixer body.
– Use neutral detergents to remove dirt; do not use metal brushes, abrasive detergents and solvents.

STORAGE
– Clean the unit.
– Do not wind the power cord around the unit body.
– Keep the unit in a dry cool place away from children and disabled persons.

DELIVERY SET
Mixer – 1 pc.
Beaters – 2 pcs.
Dough hooks – 2 pcs.
Instruction manual – 1 pc.
Warranty certificate – 1 pc.

TECHNICAL SPECIFICATIONS
Power supply: 220-240 V ~ 50-60 Hz
Rated input power: 200-250 W
Maximal power: 700 W

RECYCLING
For environment protection do not throw out the unit and the batteries (if included), do not discard the unit and the batteries with usual household waste after the service life expiration; apply to specialized centers for further recycling.
The waste generated during the disposal of the unit is subject to mandatory collection and consequent disposal in the prescribed manner. For further information about recycling of this product apply to a local municipal administration, a disposal service or to the shop where you purchased this product.

The manufacturer preserves the right to change design, structure and specifications not affecting general principles of the unit operation without a preliminary notification due to which insignificant differences between the manual and product may be observed. If the user reveals such differences, please report them via e-mail info@vitek.ru for receipt of an updated manual.

The unit operating life is 3 years

Guarantee
Details regarding guarantee conditions can be obtained from the dealer from whom the appliance was purchased. The bill of sale or receipt must be produced when making any claim under the terms of this guarantee.

This product conforms to the EMC Directive 2014/30/EU and to the Low Voltage Directive 2014/35/EU.

РУССКИЙ

МИКСЕР VT-1486
Миксер предназначен для смешивания жидкостей, приготовления соусов и десертов (взбитых сливок, пудингов, коктейлей, майонеза), а также для замешивания теста и смешивания мягких продуктов.

ОПИСАНИЕ
1. Венчики для взбивания/смешивания
2. Гнёзда для установки насадок для замешивания теста/ венчиков
3. Корпус
4. Кнопка отсоединения насадок «out»
5. Переключатель режимов работы «1, 2, 3, 4, 5, OFF»
6. Насадки для замешивания теста

МЕРЫ БЕЗОПАСНОСТИ
Перед началом эксплуатации миксера внимательно прочитайте настоящее руководство и сохраните его для использования в качестве справочного материала.
Используйте устройство только по его прямому назначению, как изложено в данном руководстве. Неправильное обращение с устройством может привести к его поломке, причинению вреда пользователю или его имуществу.
- Перед включением миксера убедитесь, что напряжение электрической сети соответствует рабочему напряжению устройства.
- Перед использованием миксера внимательно осмотрите сетевой шнур и убедитесь, что он не поврежден. Если вы обнаружили повреждение, не пользуйтесь устройством.
- Не допускайте контакта сетевого шнура с горячими поверхностями и острыми кромками мебели. Избегайте повреждения изоляции сетевого шнура.
- Не используйте устройство в непосредственной близости от источников тепла или открытого пламени.
- Используйте только насадки, входящие в комплект поставки.
- Запрещается использовать миксер для смешивания твёрдых ингредиентов, таких как, например, твёрдое сливочное масло или замороженное тесто.
- Запрещается устанавливать и одновременно использовать венчик для взбивания и насадку для замешивания теста.
- Перед установкой насадок убедитесь, что вилка сетевого шнура не вставлена в розетку.
- Перед использованием миксера убедитесь, что насадки установлены правильно и зафиксированы.
Запрещается снимать и устанавливать насадки во время работы устройства.
- Отсоедините насадки от миксера перед их чисткой.
- Прежде чем подсоединить миксер к электросети убедитесь, что переключатель режимов работы установлен в положении «OFF» (выключено).
- Запрещается использовать устройство вне помещений.
- **Максимальная продолжительность непрерывной работы – на скорости 1-5 не более 3 минут. Повторное включение миксера производите не ранее, чем через 10-15 минут.**
- После эксплуатации миксера выключите его, выньте вилку сетевого шнура из розетки и отсоедините насадки.
- Не погружайте корпус устройства, сетевой шнур или вилку сетевого шнура в воду или любые другие жидкости.
- Если устройство упало в воду, выньте вилку сетевого шнура из розетки, только затем достаньте устройство из воды.
- Не прикасайтесь к корпусу миксера, сетевому шнуру и вилке сетевого шнура мокрыми руками.
- Во время работы не закрывайте вентиляционные отверстия на корпусе устройства, это может привести к перегреву электромотора.
- Не оставляйте миксер, включенный в сеть, без присмотра.
- Отключайте устройство от сети перед чисткой, сменой насадок, а также если вы им не пользуетесь.
- Отключая устройство от электросети, никогда не дергайте за сетевой шнур, возьмитесь за вилку сетевого шнура и аккуратно извлеките её из розетки.
- Регулярно проводите чистку миксера.
- Не касайтесь вращающихся насадок во время работы миксера. Не допускайте попадания волос или краев одежды в зону вращения насадок.
- Не разрешайте детям касаться корпуса прибора, сетевого шнура и вилки сетевого шнура во время работы устройства.
- Дети должны находиться под присмотром для недопущения игр с прибором.
- Данное устройство не предназначено для использования детьми.
- Используйте устройство во время работы и в перерывах между рабочими циклами в месте, недоступном для детей.
- Прибор не предназначен для использования лицами (включая детей) с пониженными физическими, сенсорными или умственными способностями или при отсутствии у них жизненного опыта или знаний, если они не находятся под присмотром или не проинструктированы об использовании прибора лицом, ответственным за их безопасность.
- Из соображений безопасности детей не оставляйте полиэтиленовые пакеты, используемые в качестве упаковки, без надзора.

Внимание!** Не разрешайте детям играть с полиэтиленовыми пакетами или упаковочной пленкой. **Опасность удушья!
- Периодически проверяйте шнур питания и вилку шнура питания на предмет повреждения изоляции.
- При повреждении шнура питания его замену во избежание опасности должны производить изготовитель, сервисная служба или подобный квалифицированный персонал.
- Запрещается самостоятельно ремонтировать прибор. Не разбирайте прибор самостоятельно, при возникновении любых неисправностей, а также после падения устройства выключите прибор из розетки и обратитесь в любой авторизованный (уполномоченный) сервисный центр по контактным адресам, указанным в гарантийном талоне и на сайте www.vitek.ru
- Во избежание повреждений перевозите устройство в заводской упаковке.
- Храните устройство в местах, недоступных для детей и людей с ограниченными возможностями.

ДАННЫЙ ПРИБОР ПРЕДНАЗНАЧЕН ДЛЯ ИСПОЛЬЗОВАНИЯ ТОЛЬКО В БЫТОВЫХ УСЛОВИЯХ. ЗАПРЕЩАЕТСЯ КОММЕРЧЕСКОЕ ИСПОЛЬЗОВАНИЕ И ИСПОЛЬЗОВАНИЕ ПРИБОРА В ПРОИЗВОДСТВЕННЫХ ЗОНАХ И РАБОЧИХ ПОМЕЩЕНИЯХ.

ПЕРЕД ПЕРВЫМ ИСПОЛЬЗОВАНИЕМ
После транспортировки или хранения устройства при пониженной температуре необходимо выдержать его при комнатной температуре не менее трех часов.
– Выньте устройство из упаковки, удалите упаковочные материалы, мешающие его работе.
– Проверьте целостность устройства, при наличии повреждений не пользуйтесь им.
– Убедитесь, что рабочее напряжение устройства соответствует напряжению электрической сети.
– Насадки для замешивания теста (6) и венчики (1) вымойте тёплой водой с нейтральным моющим средством, ополосните и просушите.
– Корпус (3) протрите мягкой слегка влажной тканью, после чего вытрите насухо.

НАСАДКИ И ВЕНЧИКИ
Насадки для замешивания теста (6)
Используйте для замешивания дрожжевого теста, перемешивания фарша и т.п.
***Примечание:** - вставляйте насадки для замешивания теста (6) в соответствующие гнёзда (2), насадки (6) разные, правильность установки насадок (6) обозначена рисунками около гнёзд (2).*

Венчики для взбивания/смешивания (1)
Используйте венчики (1) для взбивания сливок, яичного белка, приготовления бисквитного теста, пудингов, коктейлей, крема, майонеза, пюре, соусов, а также для смешивания жидких продуктов. Посадочные места венчиков (1) одинаковые и могут вставляться в любые гнёзда (2).

ИСПОЛЬЗОВАНИЕ МИКСЕРА
– Вставьте венчики (1) или насадки (6) в соответствующие гнёзда для установки насадок (2) до щелчка. Обе насадки должны плотно зафиксироваться в отверстиях миксера.
– Прежде чем подсоединить устройство к электросети убедитесь в том, что переключатель режимов работы (5) находится в положении «OFF» (выключено).
– Опустив насадки в рабочую ёмкость с ингредиентами, включите миксер переключателем (5) и выберите нужную скорость вращения насадок «1, 2, 3, 4, 5».
– После окончания работы установите переключатель (5) в положение «OFF» (выключено) и извлеките вилку сетевого шнура из электрической розетки.
– Придерживая насадки (6) или венчики (1), нажмите кнопку (4) «out» и отсоедините насадки.

Примечания:
- *Запрещается устанавливать и одновременно использовать венчик для взбивания (1) и насадку для замешивания теста (6).*
- *Во время работы не закрывайте вентиляционные отверстия на корпусе миксера, это может привести к перегреву электромотора.*
- *Максимальная продолжительность непрерывной работы – на скорости 1-5 не более 3 минут.*
- *Повторное включение миксера производите не ранее, чем через 10-15 минут.*

РЕКОМЕНДАЦИИ ПО ВЫБОРУ ОПТИМАЛЬНЫХ РЕЖИМОВ РАБОТЫ
Миксер имеет 5 скоростных режимов «1, 2, 3, 4, 5».
– **«OFF»** – Миксер выключен.
– **«1»** – Оптимальная стартовая скорость для смешивания сыпучих и сухих продуктов, таких как мука.
– **«2»** – Оптимальная стартовая скорость для смешивания жидкостей и приправ к салатам.
– **«3»** – Оптимальная скорость для приготовления теста для тортов и печенья.
– **«4»** – Оптимальная скорость для взбивания крема, приготовления десертов и т.д.
– **«5»** – Оптимальная скорость для взбивания яиц, крема, приготовления сахарной глазури, коктейлей, картофельного пюре и т.д.

ЧИСТКА И УХОД
– Выключите устройство и выньте вилку сетевого шнура из розетки.
– Придерживая насадки (6) или венчики (1) нажмите кнопку (4) «out» и отсоедините насадки.
– Насадки промойте тёплой водой с нейтральным моющим средством, затем просушите.
– Протрите корпус (3) мягкой слегка влажной тканью, после чего вытрите его насухо.
– Запрещается погружать корпус (3), сетевой шнур и вилку сетевого шнура в воду или любые другие жидкости. Не допускайте попадания воды в корпус миксера.
– Для удаления загрязнений используйте нейтральные чистящие средства, не используйте металлические щетки, абразивные чистящие средства и растворители.

ХРАНЕНИЕ
– Произведите чистку устройства.
– Не наматывайте сетевой шнур на корпус устройства.
– Храните устройство в сухом прохладном месте, недоступном для детей и людей с ограниченными возможностями.

КОМПЛЕКТ ПОСТАВКИ
Миксер – 1 шт.
Венчики для взбивания – 2 шт.
Насадки замешивания теста – 2 шт.
Инструкция – 1 шт.
Гарантийный талон – 1 шт.

ТЕХНИЧЕСКИЕ ХАРАКТЕРИСТИКИ
Электропитание: 220-240 В ~ 50-60 Гц
Номинальная потребляемая мощность: 200-250 Вт
Максимальная мощность: 700 Вт

УТИЛИЗАЦИЯ
В целях защиты окружающей среды, после окончания срока службы прибора и элементов питания (если входят в комплект), не выбрасывайте их вместе с обычными бытовыми отходами, передайте прибор и элементы питания в специализированные пункты для дальнейшей утилизации.
Отходы, образующиеся при утилизации изделий, подлежат обязательному сбору с последующей утилизацией в установленном порядке.
Для получения дополнительной информации об утилизации данного продукта обратитесь в местный муниципалитет, службу утилизации бытовых отходов или в магазин, где Вы приобрели данный продукт.

Производитель сохраняет за собой право изменять дизайн, конструкцию и технические характеристики, не влияющие на общие принципы работы устройства, без предварительного уведомления, из-за чего между инструкцией и изделием могут наблюдаться незначительные различия. Если пользователь обнаружил такие несоответствия, просим сообщить об этом по электронной почте info@vitek.ru для получения обновленной версии инструкции.

Срок службы устройства – 3 года

Данное изделие соответствует всем требуемым европейским и российским стандартам безопасности и гигиены.

ИЗГОТОВИТЕЛЬ: СТАР ПЛЮС ЛИМИТЕД (STAR PLUS LIMITED)

МЕСТОНАХОЖДЕНИЕ И ПОЧТОВЫЙ АДРЕС ДЛЯ СВЯЗИ:
ЮНИТ БИ ЭНД СИ, 15Й ЭТАЖ, КЭЙСИ АБЕРДИН ХАУС, №38, ХЕНГ ИП РОУД, ВОНГ ЧУК ХАНГ, ГОНКОНГ, КНР

ИМПОРТЕР И УПОЛНОМОЧЕННОЕ ИЗГОТОВИТЕЛЕМ ЛИЦО:
ООО «ВИТЕК.РУС»

МЕСТОНАХОЖДЕНИЕ И ПОЧТОВЫЙ АДРЕС ДЛЯ СВЯЗИ:
РФ, 117452, Г. МОСКВА, ЧЕРНОМОРСКИЙ БУЛЬВАР, ДОМ 17, КОРП. 1, ЭТАЖ 4, ОФИС 401, КАБ. 1.
Тел.: +7 (499) 685-48-18, e-mail: info@vitek.ru

Ответственность за несоответствие продукции требованиям технических регламентов Таможенного союза возложена на уполномоченное изготовителем лицо.

www.vitek.ru
ТЕЛЕФОН ДЛЯ СПРАВОК: 8-800-100-18-30

СДЕЛАНО В КНР

ҚАЗАҚША

МИКСЕР VT-1486
Миксер сұйықтықтарды араластыруға, тұздықтарды және десерттерді (бұлғанған кілегей, пудинг, коктейльдер, майонез) дайындауға, сондай-ақ қамыр илеуге және жұмсақ өнімдерді араластыруға арналған.

СИПАТТАМАСЫ
1. Бұлғауға/араластыруға арналған бұлғауыш
2. Қамыр илеуге арналған қондырмаларды/бұлғауыштарды орнатуға арналған ұялар
3. Корпусы
4. «out» қондырмаларды шешу түймесі
5. Жұмыс тәртіптерін ауыстырғыш «1, 2, 3, 4, 5, OFF»
6. Қамырды илеуге арналған қондырмалар

ҚАУІПСІЗДІК ШАРАЛАРЫ
Миксерді пайдалану алдында, осы пайдалану бойынша нұсқаулықты мұқият оқып шығыңыз да, оны анықтамалық материал ретінде пайдалану үшін сақтап қойыңыз.
Құрылғыны осы нұсқаулықта баяндалғандай тікелей мақсаты бойынша ғана пайдаланыңыз. Аспапты дұрыс пайдаланбау оның бұзылуына, пайдаланушыға немесе оның мүлігіне зиян келтіруіне әкелуі мүмкін.
- Миксерді іске қосу алдында, электр желісінің кернеуі құрылғының жұмыс кернеуіне сәйкес келетіндігін тексеріп алыңыз.
- Құралды пайдаланар алдында желілік баусымды мұқият қарап, ақаулының жоқ екендігіне көз жеткізіңіз. Егер сіз бүлінуді тапсаңыз, құрылғыны пайдаланбаңыз.
- Желілік баусымның ыстық беттермен және жиһаздың ұшқір қырларымен жанасуына жол бермеңіз. Желілік баусым оқшаулануының бүлінуін болдырмаңыз.
- Құрылғыны жылу көздерінің немесе ашық оттың тікелей қасында пайдаланбаңыз.
- Жеткізілім жиынағына кіретін қондырмаларды ғана пайдаланыңыз.
- Миксерді қаттан сары май немесе мұздатылған қамыр сияқты қатты құрамдас бөліктерді араластыру үшін пайдалануға тыйым салынады.
- Бұлғауыш пен қамыр илейтін қондырмаманы бірге орнатуға және пайдалануға тыйым салынады.
- Қондырмаларды орнату алдында желілік баусымның айырлегіш электрлік ашалығқа салынбағанына көз жеткізіңіз.
- Миксерді пайдалану алдында қондырмалардың дұрыс орнатылғанына және бекітілгеніне көз жеткізіңіз.
- Құрылғы жұмыс істеп тұрғанда қондырмаларды шешуге және орнатуға тыйым салынады.
- Миксерді тазалау алдында қондырмаларды шешіп тастаңыз.
- Миксерді электр желісіне қоспай тұрып, жұмыс режимдерін ауыстырғышы «OFF» (сөндірілген) күйінде белгіленгенін тексеріңіз.
- Құрылғыны панажайларда тыс пайдалануға тыйым салынады.
- **Үздіксіз жұмыс істеудің максималды уақытығы – 1-5 жылдамдығында 3 минуттан аспауы қажет. Миксерді қайтадан қосуды 10-15 минуттан соң жүзеге асырыңыз.**
- Миксерді пайдаланып болған соң оны өшіріңіз, желілік баусым айырлегішін электрлік ашалықтан ажыратып, қондырмаларды шешіңіз.
- Құрылғы корпусын, желілік баусымды немесе желілік баусым айырлегішін суға немесе кез келген басқа сұйықтықтарға батырмаңыз.
- Егер құрылғы суға түсіп кетсе, желілік баусым айырлегішін ашалықтан жедел сырыңыз, содан кейін ғана құрылғыны судан шығарға болады.
- Су қолдарыңызбен миксердің корпусына, желілік баусымға және желілік баусым айырлегішіне қол тигізбеңіз.
- Жұмыс барысында құрылғының желдету саңылауларын бүркемеңіз, бұл электрмотордың қызып кетуіне әкелуі мүмкін.
- Желіге қосылған миксерді қарусыз қалдырмаңыз.
- Қондырманы тазалау, ауыстыру алдында, сонымен бірге құрылғыны пайдаланбасаңыз оны сөндіріңіз.
- Құрылғыны электржелісінен ажыратқанда, ешқашан желілік баусымнан тартпаңыз, желілік баусымды айырлегішті ұстаңыз және оны ашалықтан ұқыпты шығарыңыз.
- Миксерді тазалаудың мезгілінде атқарыңыз.
- Миксер жұмыс істеп тұрған кезде айналатын қондырмаларға қолыңызды тигізбеңіз. қондырмадың айналып тұрған аумағына шаштың немесе киімнің шетінің тиюіне жол бермеңіз.
- Жұмыс істеген уақытта балалардың құрылғы корпусына және желілік баусымға қол тигізуіне жол бермеңіз.
- Аспаппен ойнауларына жол бермеу үшін балаларды қадағалау керек.
- Бөріліген құрылғы балалардың пайдалануына арналмаған.
- Жұмыс істеу уақытында және жұмыс циклдері арасындағы үзілістерде құрылғыны балалардың қолы жетпейтін жерлерде пайдалыныңыз.
- Дене, сенсорлық немесе ақыл-сана мүмкіндіктері төмендетілген тұлғалардың (балаларды қоса алғанда) немесе оларда өмірлік тәжірибесі немесе білімі болмаса, егер олар бақыланбаса немесе олардың қауіпсіздігі үшін жауап беретін тұлғаған аспапты пайдалану туралы нұсқаулықтар берілген болмаса, ақпан олардың пайдалануына арналмаған.
- Балалардың қауіпсіздігі мақсатында орау ретінде пайдаланылатын полиэтилен қаптарды қарусыз қалдырмаңыз.

Назар аударыңыз!** Балаларға полиэтилен пакеттермен немесе қаптама үлдірмен ойнауға рұқсат бермеңіз. **Тұншығу қаупі!
- Желі баусы мен желі бауының ашасын оқшаулануы зақымдануына қатысты мезгілімен тексеріп тұрыңыз.
- Қуаттандыру бауы зақымданған жағдайда қауіп тудырмау үшін оны дайындаушы, сервистік қызмет немесе баламалы білікті маман ауыстыруы тиіс.
- Аспапты өз бетіңізбен жөндеуге тыйым салынады. Өз бетіңізден құрылғыны бөлшектеменіз, кез келген ақау шығқан жағдайда, сондай-ақ құрылғы құлаған жағдайда құрылғыны ашалықтан ажыратыңыз да, байланысу мекенжайлары бойынша кепілдеме талонында және www.vitek.ru сайтында көрсетілген кез келген тұындыгерлес (өкілетті) қызмет көрсету орталықтарына хабарласыңыз.
- Құрылғыны зақымдап алмау үшін тек зауыттық қаптамасының ішінде тасымалдаңыз.
- Құрылғыны балалардың және мүмкіндіктері шектеулі адамдардың қолы жетпейтін жерде сақтаңыз.

ОСЫ ҚҰРАЛ ТЕК ҮЙМЕСІТІК ЖАҒДАЙЛАРДА ПАЙДАЛАНУҒА АРНАЛҒАН. ӨНДІРІСТІК АЙМАҚТАР МЕН ЖҰМЫС ҮЙ-ЖАЙЛАРЫНДА АСПАПТЫ ПАЙДАЛАНУҒА ЖӘНЕ КОММЕРЦИЯЛЫҚ ПАЙДАЛАНУҒА ТЫЙЫМ САЛЫНАДЫ.

АЛҒАШҚЫ ПАЙДАЛАНУ АЛДЫНДА
Құрылғы тасымалданғанған кейін немесе төмен температурада сақталған жағдайда оны бөлме температурасында үш сағатпан кем емес ұсақыт ұстау қажет.
– Құралдың орамын ашып, оның жұмысына кедергі келтіретін орам материалдарын алып тастаңыз.
– Құрылғының бүтіндігін тексеріңіз, бүлінулері болған жағдайда оны пайдаланбаңыз.
– Құрылғының жұмыс қуаты электрлік желіңізбе сәйкес келетіндігі тексеріңіз.
– Қамыр илейтін қондырмаларды (6) және бұлғауыштарды (1) бейтарап жуғыш құралы бар жылы сумен жуыңыз, шайыңыз және құрғатыңыз.
– Корпусты (3) жұмсақ, сал ылғал матамен сүртіңіз, одан кейін құрғатып сүртіңіз.

ҚОҢДЫРМАЛАР МЕН БҰЛҒАУЫШТАР
Қамыр илеуге арналған қондырмалар (6)
Ашыған қамырды илеу, тартылған етті араластыру үшін пайдаланылады және т.с.с.
***Ескерту:** – қамыр илеуге арналған қондырмаларды (6) сәйкес ұяға (2) салыңыз, қондырмалар (6) өртүрлі, қондырмалардың (6) дұрыс орнатылғандығы ұялар (2) жанындағы сурреттерде белгіленеген.*

Бұлғауға/араластыруға арналған бұлғауыштар (1)
Кілегейді, жұмыртқа ақуызын шайқау, бисквит қамырларын, пудинг, коктейльдер, крем, майонез, өзбе, тұздықтар дайындау, сонымен қатар сұйық өнімдерді араластыру үшін бұлғауышты (1) пайдаланыңыз. Бұлғауыштың (1) отырғыш орындары бірдей және кез-келген ұяшыққа (2) салына алады.

МИКСЕРДІ ПАЙДАЛАНУ
– Бұлғауыштарды (1) немесе қондырмаларды (6) қондырмалар орнатылатын ұяларға (2) шертылға дейін салыңыз. Екі қондырма да миксердің саңылауларына бекітілуі тиіс.
– Құрылғыны электр желісіне қоспай тұрып, жұмыс режимдерін ауыстырғыш (5) «OFF» (сөндірулі) күйінде тұрғанын тексеріп алыңыз.
– Қондырмаларды құрамдас бөліктері бар жұмыс ыдысына батырып, жұмыс режимдерінің ауыстырғышымен (5) миксерді іске қосыңыз және қондырмаларды қажетті айналу жылдамдығын таңдаңыз «1, 2, 3, 4, 5».
– Жұмыс аяқталғанан кейін ауыстырғышты (5) «OFF» (сөндірілген) күйіне орнатыңыз және желілік баусым айырлегішін электрлік ашалықтан сырыңыз.
– Қондырманы (6) немесе көрсіткішті (1) ұстап тұрып, «out» (4) түймесін басыңыз және қондырманы шығарып алыңыз.

Ескерту:
- *Бұлғауышты (1) пен қамыр илейтін қондырманы (6) бірге орнатуға және пайдалануға тыйым салынады.*
- *Жұмыс барысында миксер корпусындағы желдету саңылауларын бүркемеңіз, бұл электрмотордың қызып кетуіне әкелуі мүмкін.*
- *Үздіксіз жұмыс істеудің максималды уақытығы – 1-5 жылдамдығында 3 минуттан аспауы қажет.*
- *Миксерді қайтадан 10-15 минуттан соң қосыңыз.*

ОПТИМАЛДЫ ЖҰМЫС РЕЖИМДЕРІНІҢ ТАҢДАУ БОЙЫНША ҰСЫНЫСТАР
Миксердің 5 жылдамдық «1, 2, 3, 4, 5» тәртіптемесі бар.
– **«OFF»** – Миксер өшірулі.
– **«1»** – Ұн сияқты сусымалы және құрғақ тамақ өнімдерін араластыруға арналған оптималды бастапқы жылдамдық.
– **«2»** – Сұйықтықтар мен салат дамдеуыштарын араластыруға арналған оңтайлы бастапқы жылдамдық.
– **«3»** – торттар мен печеньелер қамырын дайындауға арналған оңтайлы жылдамдық.
– **«4»** – кремді бұлғауға, десерттер және т.б. дайындауға арналған оңтайлы жылдамдық.
– **«5»** – жұмыртқаны, кремді көпіршітуге, кант жылтырын, коктейльдерді, картоп езбесін дайындауға және т.б. арналған оңтайлы жылдамдық.

ТАЗАЛАУ ЖӘНЕ КҮТІМ
– Құрылғыны сөндіріңіз және желілік баусымның айырлегішін ашалықтан шығарыңыз.
– Қондырмаларды (6) немесе көрсіткішті (1) ұстап тұрып, «out» (4) түймесін басыңыз және қондырманы шығарып алыңыз.
– Саптамаларды бейтарап жуғыш құралы бар жылы сумен жуыңыз, одан кейін оларды құрғатыңыз.
– Жұмсақ, сал ылғал матамен құрылғы корпусын (3) сүртіңіз, одан кейін құрғатып сүртіңіз.
– Корпусын (3), желілік баусымды және желілік баусымның айырлегішін суға немесе кез-келген басқа сұйықтықтарға батыруға тыйым салынады. Судың миксер корпусына кіруіне жол берменіз.
– Ластануды кетіру үшін бейтарап тазартқыш заттарды пайдаланыңыз, металдан жасалған қышақтарды және қажайтын тазартқыш заттар мен ерітіншілерді пайдаланбаңыз.

САҚТАЛУЫ
– Құрылғыны жуып, тазалаңыз.
– Желілік баусымды құрылғы корпусына орамаңыз.
– Құралды құрғақ салқын, балалардың және мүмкіндіктері шектеулі адамдардың қолы жетпейтін жерде сақтаңыз.

ЖЕТКІЗІЛІМ ЖИНАҒЫ
Миксер – 1 дн.
Бұлғауыш – 2 дн.
Қамыр илеуге арналған қондырмалар – 2 дн.
Нұсқаулық – 1 дн.
Кепілдік талоны – 1 дн.

ТЕХНИКАЛЫҚ СИПАТТАМАЛАРЫ
Электрлік қуаттандыруы: 220-240 В ~ 50-60 Гц
Номиналды тұтынатын қуаты: 200-250 Вт
Максималды қуаты: 700 Вт

ҚАЙТА ӨҢДЕУ
Қоршаған ортаны қорғау мақсатында, аспаптың және қуаттандыру элементтерінің (егер жинақтың құрамына кірсе) қызмет ету мерзімі аяқталғанан кейін, оларды күнделікті тұрмыстық қалдықтармен бірге тастауға болмайды, аспап пен қуаттандыру элементтерін ары қарай кәдеге асыру үшін мамандандырылған орындарға өткізу керек. Буйымдарды қайта өңдеу кезінде пайда болатын қалдықтар бөлінбеген төртін бойынша келесі қайта өңделетін міндетті жинауға жатады.
Бөріліген өнімді қайта өңдеу туралы қосымша ақпаратты алу үшін жергілікті муниципалитетке, тұрмыстық қалдықтарды қайта өңдеу қызметіне немесе бөріліген өнімді Сіз сатып алған дүкенге хабарласыңыз.

Дайындаушы аспапты жақсарту мақсатында, алдын-ала хабарламай, аспаптың дизайнын, конструкциясы және оның жұмыс қағидатына әсер етпейтін техникалық сипаттарын өзгерту құқығын өзіне қалдырады, соған байланысты нұсқаулық пен бұйымның арасында кейбір айырмашылықтар болуы мүмкін. Егер пайдаланушы осындай сәйкессіздіктерді анықтаса, нұсқаулықтың жаңартылған нұсқасын алу үшін сәйкессіздік туралы info@vitek.ru электрондық поштасына хабарландырыңызды сұраймыз.

Құралдың қызмет ету мерзімі – 3 жыл

Гарантиялық міндеттілігі
Гарантиялық жағдайдағы қаралып жатқан бөлшектер дилерден тек сатып алынған адамға ғана беріледі. Осы гарантиялық міндеттіліктіңдегі шығымдаған жағдайда төленген чек немесе квитанциясын көрсету қажет.

УКРАЇНСЬКА

МІКСЕР VT-1486
Міксер призначений для змішування рідин, приготування соусів та десертів (збитих вершків, пудингів, коктейлів, майонезу), а також для змішування тіста та змішування м'яких продуктів.

ОПИС
1. Вінчики для збивання/змішування
2. Гнізда для установлення насадок для замішування тіста/вінчиків
3. Корпус
4. Кнопка від'єднання насадок «out»
5. Перемикач режимів роботи «1, 2, 3, 4, 5, OFF»
6. Насадки для замішування тіста

ЗАХОДИ БЕЗПЕКИ
Перед початком експлуатації міксера уважно прочитайте це керівництво та збережіть його для використання як довідковий матеріал.
Використовуйте пристрій тільки за його прямим призначенням, як викладено у цьому керівництві. Неправильне поводження з пристроєм може призвести до його поломки, завдання шкоди користувачеві або його майну.
- Перед вмиканням міксера переконайтеся, що напруга електричної мережі відповідає робочій напрузі пристрою.
- Перед використанням міксера уважно огляньте мережний шнур та переконайтеся, що він не пошкоджений. Якщо ви виявили пошкодження, не користуйтеся пристроєм.
- Не допускайте контакту мережного шнура з гарячими поверхнями та гострими окрайками меблів. Уникайте пошкодження ізоляції мережного шнура.
- Не використовуйте пристрій у безпосередній близькості від джерел тепла або відкритого полум'я.
- Використовуйте лише насадки, що входять до комплекту постачання.
- Забороняється використовувати міксер для змішування твердих інгредієнтів, таких як, наприклад, тверде вершкове масло або заморожене тісто.
- Забороняється установлювати та одночасно використовувати вінчик для збивання та насадку для замішування тіста.
- Перед установленням насадок переконайтеся, що вилка мережного шнура не вставлена в розетку.
- Перед використанням міксера переконайтеся, що насадки встановлені правильно та зафіксовані.
- Забороняється знімати та встановлювати насадки під час роботи пристрою.
- Від'єднуйте насадки від міксера перед їх чищенням.
- Перш ніж під'єднати міксер до електромережі переконайтеся, що перемикач режимів роботи установлений у положення «OFF» (вимкнено).
- Забороняється використовувати пристрій поза приміщенням.
- **Максимальна тривалість безперервної роботи на швидкості 1-5 – не більше 3 хвилин. Повторне вмикання робить не раніше, ніж через 10-15 хвилин.**
- Після експлуатації міксера вимкніть його, витягніть вилку мережного шнура з електричної розетки та від'єднайте насадки.
- Не занурюйте корпус пристрою, мережний шнур або вилку мережного шнура у воду або в будь-які інші рідини.
- Якщо пристрій впав у воду, витягніть вилку мережного шнура з розетки, тільки потім дістаньте пристрій з води.
- Не торкайтеся корпусу міксера, мережного шнура та вилки мережного шнура мокрими руками.
- Під час роботи не закривайте вентиляційні отвори на корпусі пристрою, це може призвести до перегріву електромотора.
- Не залишайте міксер, увімкнутий у мережу, без нагляду.
- Вимкніть пристрій з мережі перед чищенням, зміною насадок, а також якщо ви ним не користуєтеся.
- Вимикаючи пристрій з електромережі, ніколи не смикайте за мережний шнур, візьміться за вилку мережного шнура та акуратно витягніть її з розетки.
- Регулярно робіть чищення міксера.
- Не торкайтеся обертових насадок під час роботи міксера. Не допускайте потрапляння волосся або країв одягу у зону обертання насадок.
- Не дозволяйте дітям торкатися корпусу пристрою, мережного шнура та вилки мережного шнура під час роботи пристрою.
- Діти мають перебувати під наглядом для недопущення ігор з пристроєм.
- Цей пристрій не призначений для використання дітьми.
- Використовуйте пристрій під час роботи і у перервах між робочими циклами у місці, недоступному для дітей.
- Пристрій не призначений для використання особами (включаючи дітей) зі зниженими фізичними, сенсорними або розумовими здібностями або при відсутності у них життєвого досвіду або знань, якщо вони не знаходяться під контролем або не проінструктовані щодо використання пристрою особою, відповідальною за їх безпеку.
- З міркувань безпеки дітей не залишайте поліетиленові пакети, що використовуються як упаковка, без нагляду.

Увага!** Не дозволяйте дітям грати з поліетиленовими пакетами або пакувальною плівкою. **Небезпека задушення!

- Періодично перевіряйте шнур живлення та вилку шнура живлення на предмет пошкодження ізоляції.
- При пошкодженні шнура живлення його заміну, щоб уникнути небезпеки, мають робити виробник, сервісна служба або подібний кваліфікований персонал.
- Забороняється самостійно ремонтувати пристрій. Не розбирайте пристрій самостійно, при виникненні будь-яких несправностей, а також після падіння пристрою вимкніть пристрій з розетки та зверніться до будь-якого авторизованого (уповноваженого) сервісного центру за контактними адресами, вказаними у гарантійному талоні та на сайті www.vitek.ru.
- Щоб уникнути пошкоджень, перевозьте пристрій тільки в заводській упаковці.
- Зберігайте пристрій у місцях, недоступних для дітей та людей з обмеженими можливостями.

ЦЕЙ ПРИСТРІЙ ПРИЗНАЧЕНИЙ ДЛЯ ВИКОРИСТАННЯ ЛИШЕ У ПОБУТОВИХ УМОВАХ. ЗАБОРОНЯЄТЬСЯ КОМЕРЦІЙНЕ ВИКОРИСТАННЯ ТА ВИКОРИСТАННЯ ПРИСТРОЮ У ВИРОБНИЧИХ ЗОНАХ ТА РОБОЧИХ ПРИМІЩЕННЯХ.

ПЕРЕД ПЕРШИМ ВИКОРИСТАННЯМ
Після транспортування або зберігання пристрою при зниженій температурі необхідно витримати його при кімнатній температурі не менше трьох годин.
- Вийміть пристрій з упаковки, видаліть пакувальні матеріали, що заважають його роботі.
- Перевірте цілісність пристрою, за наявності пошкоджень не користуйтеся ним.
- Переконайтеся, що робоча напруга пристрою відповідає напрузі електричної мережі.
- Насадки для замішування тіста (6) та вінчики (1) вимийте теплою водою з нейтральним мийним засобом, обполосніть та просушіть.
- Корпус (3) протріть м'якою, злегка вологою тканиною, після чого витріть насухо.

НАСАДКИ ТА ВІНОЧКИ
Насадки для замішування тіста (6)
Використовуйте для замішування дріжджового тіста, перемішування фаршу і т.ін.
Примітка: *- вставляйте насадки для замішування тіста (6) у відповідні гнізда (2), насадки (6) різні, правильність установлення насадок (6) позначена малюнками близько гнізд (2).*

Вінчики для збивання/змішування (1)
Використовуйте вінчики (1) для збивання вершків, яєчного білка, приготування бісквітного тіста, пудингів, коктейлів, крему, майонезу, пюре, соусів, а також для змішування рідких продуктів. Посадкові місця вінчиків (1) однакові та можуть вставлятися у будь-гнізда (2).

ВИКОРИСТАННЯ МІКСЕРА
- Вставте вінчики (1) або насадки (6) у відповідні гнізда для установлення насадок (2) до клацання. Обидві насадки мають щільно зафіксуватися в отворах міксера.
- Перш ніж під'єднати пристрій до електромережі переконайтеся в тому, що перемикач режимів роботи (5) знаходиться у положенні «OFF» (вимкнено).
- Опустивши насадки у робочу посудину з інгредієнтами, увімкніть міксер перемикачем (5) та виберіть потрібну швидкість обертання насадок «1, 2, 3, 4, 5».
- Після закінчення роботи установіть перемикач (5) у положення «OFF» (вимкнено) та витягніть вилку мережного шнура з електричної розетки.
- Притримуючи насадки (6) або вінчики (1), натисніть кнопку (4) «out» та від'єднайте насадки.

Примітки:
- *Забороняється установлювати та одночасно використовувати вінчик для збивання (1) та насадку для замішування тіста (6).*
- *Під час роботи не закривайте вентиляційні отвори на корпусі міксера, це може призвести до перегріву електромотора.*
- *Максимальна тривалість безперервної роботи на швидкості 1-5– не більше 3 хвилин.*
- *Повторне вмикання міксера здійснюйте не раніше, ніж через 10-15 хвилин.*

РЕКОМЕНДАЦІЇ ЩОДО ВИБОРУ ОПТИМАЛЬНИХ РЕЖИМІВ РОБОТИ
Міксер має 5 швидкісних режимів «1, 2, 3, 4, 5, 6».
- **«OFF»** – Міксер вимкнений.
- **«1»** – Оптимальна стартова швидкість для змішування сипких та сухих продуктів, таких як борошно.
- **«2»** – Оптимальна стартова швидкість для змішування рідин та приправ до салатів.
- **«3»** – Оптимальна швидкість для приготування тіста для тортів та печива.
- **«4»** – Оптимальна швидкість для збивання крему, приготування десертів і т. ін.
- **«5»** – Оптимальна швидкість для збивання яєць, крему, приготування цукрової глазурі, картопляного пюре і т.ін.

ЧИЩЕННЯ ТА ДОГЛЯД
- Вимкніть пристрій та вийміть вилку мережного шнура з розетки.
- Притримуючи насадки (6) або вінчики (1), натисніть кнопку (4) «out» та від'єднайте насадки.
- Насадки промийте теплою водою з нейтральним мийним засобом, потім просушіть їх.
- Протріть корпус (3) м'якою, злегка вологою тканиною, після чого витріть досуха.
- Забороняється занурювати корпус (3), мережний шнур та вилку мережного шнура у воду або будь-які інші рідини. Не допускайте потрапляння води у корпус міксера.
- Для усунення забруднень використовуйте нейтральні очищувальні засоби, не використовуйте металеві щітки, абразивні очищувальні засоби та розчинники.

ЗБЕРІГАННЯ
- Зробіть чищення пристрою.
- Не намотуйте мережний шнур на корпус пристрою.
- Зберігайте пристрій у сухому прохолодному місці, недоступному для дітей та людей з обмеженими можливостями.

КОМПЛЕКТ ПОСТАЧАННЯ
Міксер – 1 шт.
Вінчики для збивання – 2 шт.
Насадки замішування тіста – 2 шт.
Інструкція – 1 шт.
Гарантійний талон – 1 шт.

ТЕХНІЧНІ ХАРАКТЕРИСТИКИ
Електроживлення: 220-240 В ~ 50-60 Гц
Номінальна споживана потужність: 200-250 Вт
Максимальна потужність: 700 Вт

УТИЛІЗАЦІЯ

Для захисту навколишнього середовища після закінчення терміну служби пристрою та елементів живлення (якщо входять до комплекту) не викидайте їх разом зі звичайними побутовими відходами, передайте пристрій та елементи живлення у спеціалізовані пункти для подальшої утилізації.
Відходи, що утворюються при утилізації виробів, підлягають обов'язковому збору з подальшою утилізацією установленим порядком.
Для отримання додаткової інформації про утилізацію даного продукту зверніться до місцевого муніципалітету, служби утилізації побутових відходів або до крамниці, де Ви придбали цей продукт.

Виробник зберігає за собою право змінювати дизайн, конструкцію та технічні характеристики, які не впливають на загальні принципи роботи пристрою, без попереднього повідомлення, через що моїх інструкцію та виробом можуть спостерігатися незначні відмінності. Якщо користувач виявив такі невідповідності, просимо повідомити про це по електронній пошті info@vitek.ru для отримання оновленої версії інструкції.

Термін служби пристрою – 3 роки

Гарантія
Докладні умови гарантії можна отримати в дилера, що продав дану апаратуру. При пред'явленні будь-якої претензії протягом терміну дії даної гарантії варто пред'явити чек або квитанцію про покупку.

Даний продукт відповідає вимогам Директиви 2014/30/ЄС щодо електромагнітної сумісності та Директиви 2014/35/ЄС щодо низьковольтного обладнання.

КЫРГЫЗ

МИКСЕР VT-1486
Миксер суюктуктарды кошуу, соустарды жана десерттерди (чалынып көбүртүлгөн каймакты, пудингдерди, коктейлдерди, майонезди) жасоо, камыр жууруу жана жумшак азыктарды аралаштыруу үчүн арналган.

СЫПАТТАМА
1. Чалуу/аралаштыруу үчүн венчиктери
2. Насадкалар/венчиктерин орнотуу уясы
3. Корпус
4. Саптамаларды бошотуу басычы «out»
5. Иштеп режимдерин которгучу «1, 2, 3, 4, 5, OFF»
6. Камыр жууруу насадкалары

КООПСУЗДУК ЧАРАЛАРЫ
Миксерди колдонуудан мурун ушул колдонмону окуп-үйрөнүп, аны маалымат каталог сактап алыңыз.
Шайманды тике дайындоо боюнча гана, ушул колдонмодо жазылганга ылайыктуу колдонуңуз. Шайманды туура эмес пайдалануу анын бузулушуна, колдонуучуга же колдонуучунун мүлкүнө зыян келтирүүгө алып келиши мүмкүн.
- Миксерди иштеткенди алдында шаймандын чыналуусу электр тармагынын чыналуусуна ылайык болгонун текшерип алыңыз.
- Миксерди колдонуунун алдында электр шнурунун бузулуулары жок болгондугун текшерип алыңыз. Бузулуулар табылса, шайманды колдонбоңуз.
- Электр шнуру ысык нерселерди жана эмеректин учтуу кырларын тийип турганына жол бербеңиз. Электр шнурунун изоляциясы бузулганынан абайланыз.
- Шайманды жылуулук же ачык от булактарын тикеден-тике жанын-чылгысында колдонбоңуз.
- Жыйынтыгына кирген насадкаларын гана колдонуңуз.
- Миксерди катуу каймакмай же тондурулган камыр катары катуу ингредиенттерди кошуу үчүн колдонууга тыюу салынат.
- Чалуу үчүн венчиги менен камыр жууруучу насадкасын чогу орнотуп иштетүүгө тыюу салынат.
- Насадкалырын туташтырудан мурун кубаттануу сайгычы электр розеткасына кошулбай турганын текшерип алыңыз.
- Миксерди иштетүүдөн мурун насадкалары туура орнотулуп, бекитилгенин текшерип алыңыз.
- Шайман иштеп турган учурда насадкаларын чечүүгө же туташтыруугa тыюу салынат.
- Насадкаларды тазалоочун алдында миксерден ажыратыңыз.
- Миксерди электр тармагына туташтыргандан мурун иштөө режимдерин которгучу «OFF» өчүрүү абалына коюпул турганын текшериңиз.
- Имараттардын сыртында шайманды колдонууга тыюу салынат.
- **1-5 ылдамдыгында максималдуу иштөө мөөнөтү 3 минутадан ашпаганы зарыл. Миксерди 10–15 минутадан кем эмес мөөнөттөн кийин кайрадан иштетиңиз.**
- Миксерди иштетүүдөн соң аны өчүрүп, кубаттануучу сайгычын розеткадан чыгарыл, насадкаларын ажыратыңыз.
- Шаймандын корпусун, электр шнурун же кубаттануучу сайгычын суага же башка суюктуктарга салбаңыз.
- Шайман суага түшүп болсо, кубаттануучу сайгычын розеткадан сууруп, андан кийин гана шайманды суудан чыгарсаңыз болот.
- Миксердин корпусун, электр шнурун жана кубаттануучу сайгычын суу колуңуз менен тийбеңиз.
- Шайман иштеп турган учурда корпусундагы аба тешиктерин жаппаңыз, бул электромоторунун өтө ысыгынына алып келүү мүмкүн.
- Электр тармагына кошулган миксерди кароосуз таштабаңыз.
- Шаймандын тазалоочун, насадкаларын алмаштыруунун алдында жана иштеткей турганыңызда электр тармагынан ажыратыңыз.
- Шайманды электр тармагынан сугранда аны шнуруу кармап эч качан тартпаңыз, сайгычынан кармап абайлап розеткадан чыгарыңыз.
- Миксерди мезгилдүү түрдө тазалап туруңуз.
- Миксер иштеп турган учурда айланып турган насадкаларын тийбеңиз. Насадкалардын айлануу зонасына чачыңыз же кийимдин чекелери түшкөндөн абайлаңыз.
- Шайман иштеген учурда балдарга шайманды, электр шнурун жана кубаттануучу сайгычын тийгенге урукат бербеңиз.
- Балдар түзмөк менен ойноогонго жол бербегени үчүн аларга көз салуу зарыл.
- Бул шайман балдар колдонгону үчүн арналган эмес.
- Шайман иштеп турганда жана иштөө циклдөрүн арасында аны балдар жетпеген жерге коюңуз.
- Бул шайман дене күчү, сезими же акыл-эси жагынан жөндөмдүүлүгү чектелген (ошонун ичинде балдар да) адамдар же колдонуу боюнча тажрыйбасы же билими жок болгон адамдар, эгерде алардын коопсуздугуна ээлөөчү адам аларды көзөмөлдөп же нускамалоо болбосо колдонуу үчүн ылайыкташтырылган эмес.
- Балдардын коопсуздугу үчүн таңгак катары колдонулган полиэтилен баштыктары кароосуз таштабаңыз.

Көңүл буруңуз!** Полиэтилен баштыктар же таңгак пленкасы менен ойноогонго балдарга урукат бербеңиз. **Тумчуктуруунун коркунучу бар!

- Электр шнурунун, сайгычтын изоляциясынын бузулуулары жок болгондугун мезгилдүү текшерип туруңуз.
- Электр шнуру бузук болгондо коогчулуктарга жол бербегени үчүн аны өнүктүрүүчү, тейлөө кызмат же аларга окшогон дасыкан кызматкерлер алмаштырууга тийиш.
- Шайманды өз алдынча ондогонго тыюу салынат. Шайманды өз алдынча ажыратпай, ар кыл бузулуулар пайда болгон же шайман кулап түшкөн учурларда аны розеткадан сууп, кемчилик тапонундагы же www.vitek.ru сайтындагы тизмемде кирген автордоштурулган (сыйгарым укуктуу) тейлөө борборуна кайрылыңыз.
- Бузулуулар пайда болгонуна жол бербөө үчүн шайманды заводдук таңгагында гана транспорттоо зарыл.
- Шайманды балдар жана жөндөмдүүлүгү төмөн болгон адамдар жетпеген жеринде сактаңыз.

БУЛ ТҮЗМӨК ТУРМУШ-ТУРУКТУУ ШАРТТАРДА КОЛДОНГОНУ ҮЧҮН ГАНА АРНАЛГАН. ШАЙМАНДЫ КОММЕРЦИЯЛЫК ПАЙДАЛАНУУГА ЖАНА ӨНДҮРҮҮ ЗОНАЛАРДА ЖАНА ЖУМУШЧУ ИМАРАТТАРДА ТҮЗМӨКТҮ ИШТЕТҮҮГӨ ТЫЮУ САЛЫНАТ.

БИРИНЧИ ИШТЕТҮҮНҮН АЛДЫНДА
Төмөндөгөн температурада шайманды транспорттоодон же сактоодон кийин аны үч сааттан кем эмес мөөнөткө үй температурасында сактоо зарыл.
- Түзмөктү таңгактан чыгарып алыңыз, иштегенине тоскоолдук кылган таңгактоочу материалдарды алып таштаңыз.
- Шаймандын бүтүн болгондугун текшерип, бузулуулар бар болсо шайманды колдонбоңуз.
- Шаймандын иштөө чыналуусу электр тармагындагы чыналуусуна ылайык болгонун текшериңиз.
- Камыр жууруучу насадкаларды (6) менен венчиктерин (1) нейтралдуу жуучу каражат кошулган жылуу суага жуун, чайкап, кургатып алыңыз.
- Корпусун (3) жумшак бир аз нымдуу чүпүрөк менен сүртүп, андан соң кургатып сүртүңүз.

НАСАДКАЛАРЫ МЕНЕН ВЕНЧИКТЕРИ
Камыржууруучу насадкалары (6)
Насадкаларды ачыткы кошуп камыр жууру, фаршты аралаштыруу ж.б. үчүн колдонуңуз.
Эскертүү: *- камыр жууруу үчүн саптамалардын (6) өзүнчүлүү уяларына (2) сайыңыз, саптамалар (6) ар башка, саптамалардын (6) туура орнотуу жолу уялардын (2) жанындагы белгилери менен көрсөтүлгөн.*

Чалуу/аралаштыруу үчүн венчиктери (1)
Венчиктерин (1) каймакты, жумуртка ак ын чалуу, бисквит камырын, пудинг, коктейль, крем, майонез, пюре, соустарды жасоо жана суюк азыктарды аралаштыруу үчүн колдонуңуз. Венчиктердин (1) орнотуу жайлары бирдей болуп, ар кайсы уяларына (2) орнотулат.

МИКСЕРДИ КОЛДОНУУ
- Венчиктерин (1) же насадкаларын (6) ылайык болгон насадкаларды орнотуучу уяларына (2) тырс эткенине чейин сайыңыз. Эки насадкасы тең миксердин уяларында бекем бекитилүү зарыл.
- Шайманды электр розеткасына кошуунун алдында иштөө режимдердин которгучу (5) «OFF» (өчүрүү) абалында болгонун текшерип алыңыз.
- Насадкаларын ингредиенттер салынган идиштин ичине салып, миксерди которгучу (5) аркылуу иштетип, насадкалардын керектүү айлануу «1, 2, 3, 4, 5» ылдамдыгын танданыз.
- Шайманды иштетип бүткөндө кийин которгучту (5) «OFF» (өчүрүү) абалыа коюп, кубаттануучу сайгычын электр розеткасынан чыгарыңыз.
- Насадкаларын (6) же венчиктерин (1) карман, «out» басычын (4) басып насадкаларды алып салыңыз.

Эскертүү:
- *Чалуу үчүн венчиги (1) менен камыр жууруучу насадкасын (6) чогу орнотуп иштетүүгө тыюу салынат.*
- *Шайман иштеп турган учурда корпусундагы аба тешиктерин жаппаңыз, бул электромоторунун өтө ысыгынына алып келүү мүмкүн.*
- *1-5 ылдамдыгында максималдуу иштөө мөөнөтү 3 минутадан ашпаганы зарыл.*
- *Миксерди 10-15 минутадан кем эмес мөөнөттөн кийин гана кайра иштетиңиз.*

ОПТИМАЛДУУ ИШТӨӨ РЕЖИМДЕРИН ТАНДОО БОЮНЧА КЕҢЕШТЕР
Миксердин 5 ылдамдык режими «1, 2, 3, 4, 5, 6» бар.
- **«OFF»** – Миксер өчүрүлгөн.
- **«1»** – Үн катары кургак чубурма ингредиенттерди аралаштыруу үчүн оптималдык башкы ылдамдыгы.
- **«2»** – Суюктуктарды жана салаттардын туздуктарын аралаштыруу үчүн оптималдык башкы ылдамдыгы.
- **«3»** – Торт жана печенье үчүн камырды жууру үчүн оптималдык башкы ылдамдыгы.
- **«4»** – Кремди чалуу, десерттерди ж.б. жасоо үчүн оптималдык башкы ылдамдыгы.
- **«5»** – Жумуртка, кремди чалуу, шекер жалтырактты, картөшкө пюрени ж.б. жасоо үчүн оптималдуу ылдамдыгы.

ТАЗАЛОО ЖАНА КАРОО
- Шайманды өчүрүп, кубаттануучу сайгычын электр розеткадан чыгарыңыз.
- Насадкаларын (6) же венчиктерин (1) карман, «out» басычын (4) басып насадкаларды алып салыңыз.
- Насадкаларын нейтралдуу жуучу каражат кошулган жылуу суага жуун, кургатып алыңыз.
- Корпусун (3) жумшак бир аз нымдуу чүпүрөк менен сүртүп, андан соң кургатып сүртүңүз.
- Шаймандын корпусун (3), электр шнурун же кубаттануучу сайгычын суага же башка суюктуктарга салууга тыюу салынат. Миксердин корпусуна суу куюлушуна жол бербеңиз.
- Кирди чыгаруу үчүн нейтралдуу жуучу каражаттарды колдонуп, металлдан жасалган щеткаларын, абразивдүү жана эриткүчү каражаттарды колдонбоңуз.

САКТОО
- Шайманды тазалап алыңыз.
- Электр шнурун шаймандын корпусунун үстүнө түрбөңүз.
- Түзмөктү кургак, салкын, балдардын жана мүмкүнчүлүктөрү чектелген адамдардын колу жетпеген жерде сактаңыз.

ЖАБДЫКТЫН ЖЫЙЫНТЫГЫ
Миксер – 1 даана.
Чалуу үчүн венчиктери – 2 даана.
Камыр жууруучу насадкалары – 2 даана.
Колдонмо – 1 даана.
Кепилдик талону – 1 даана.

ТЕХНИКАЛЫК МҮНӨЗДӨМӨСҮ
Кубаттандыруу чыналуусу: 220-240 В ~ 50-60 Гц
Номиналдуу иштетүү кубаттуулуу: 200-250 Вт
Максималдуу кубаттуулуу: 700 Вт

УТИЛИЗАЦИЯЛОО

Айлана чайрөөнү коргоо максатында шайман менен азыктандыруучу элементтердин (эгерде топтомго кирсе) кызмат мөөнөтү бүткөндөн кийин турмуш-тиричилик калдыктары менен бирге таштабаңыз, шайман менен азыктандыруучу элементти андан ары утилизациялоо үчүн адистештирилген пункттарга бериңиз.
Шаймандарды утилизациялоодон пайда болгон калдыктарды милдеттүү түрдө чогултуп, андан соң белгиленген жолунда утилизациялоо зарыл.
Бул шайманды утилизациялоо жөнүндө кошумча маалымат алуу үчүн жергиликтүү өкмөтүө, турмуш-тиричилик калдыктарды утилизациялоо кызматына же бул шайманды алган дүкөнгө кайрылыңыз.

Өндүрүүчү шаймандарын жаңы иштөө принциптерине таасир эткенин дизайнын, конструкциясын жана техникалык мүнөздөмөлөрүн алдын ала эскертпей өзгертүү укугун сактайт, ушул себептен колдонмо менен шаймандын маанилүү эмес айырмачылыктар болуу мүмкүн. Колдонуучу ушундай өзгөчүлөгөндүктөрү тапса, ал жөнүндө info@vitek.ru электрондук почтасына жазып, шаймандын жаңыланган версиясын алса болот.

Түзмөктүн кызмат мөөнөтү – 3 жыл

Кепилдик
Кепилдик берүү шарттары туралуу толук маалыматтар буюмду саткан сатуучудан алууга болот. Кепилдик шарттарына ылайык талап кылып сатылган товарга чек же дүмүрчөктү көрсөтүү керек.

VITEK

АУДИО-ВИДЕО И БЫТОВАЯ ТЕХНИКА

VT-1486

Mixer

Миксер

Инструкция по эксплуатации

GB Manual instruction 2
RUS Инструкция по эксплуатации 3
KZ Пайдалану нұсқасы 4
UA Інструкція з експлуатації 5
KG Пайдалануу боюнча нускама 6

www.vitek.ru

GB
A production date of the item is indicated in the serial number on the technical data plate. A serial number is an eleven-unit number, with the first four figures indicating the production date. For example, serial number 0606xxxxxxx means that the item was manufactured in June (the sixth month) 2006.

RUS
Дата производства изделия указана в серийном номере на табличке с техническими данными. Серийный номер представляет собой одиннадцатизначное число, первые четыре цифры которого обозначают дату производства. Например, серийный номер 0606xxxxxxx означает, что изделие было произведено в июне (шестой месяц) 2006 года.

KZ
Бұйымның шығарылған мерзімі техникалық деректері бар кестедегі сериялық нөмірде көрсетілген. Сериялық нөмір он бір саннан тұрады, оның бірінші төрт саны шығару мерзімін білдіреді. Мысалы, сериялық нөмір 0606xxxxxxx болса, бұл бұйым 2006 жылдың маусым айында (алтыншы ай) жасалғанын білдіреді.

UA
Дата виробництва виробу вказана в серійному номері на табличці з технічними даними. Серійний номер представляє собою одинадцятизначне число, перші чотири цифри якого означають дату виробництва. Наприклад, серійний номер 0606xxxxxxx означає, що виріб був виготовлений в червні (шостий місяць) 2006 року.

KG
Буюм иштеп чыгарылган датасы сериялык номурунда техникалык маалыматтар жадыбалында көрсөтүлгөн. Сериялык номуру он бир орундуу сан болот, анын биринчи төрт саны өндүрүш датасын көрсөтөт. Мисалы, сериялык номуру 0606xxxxxxx болгон буюм 2006 жылдын июнинде (алтынчы айында) өндүрүлгөн.

ЗАПРЕЩЕНО УТИЛИЗИРОВАТЬ
С БЫТОВЫМ МУСОРОМ.
ОБРАТИТЕСЬ НА СООТВЕТСТВУЮЩИЙ
ПУНКТ ПЕРЕРАБОТКИ ЭЛЕКТРИЧЕСКОГО
И ЭЛЕКТРОННОГО ОБОРУДОВАНИЯ.