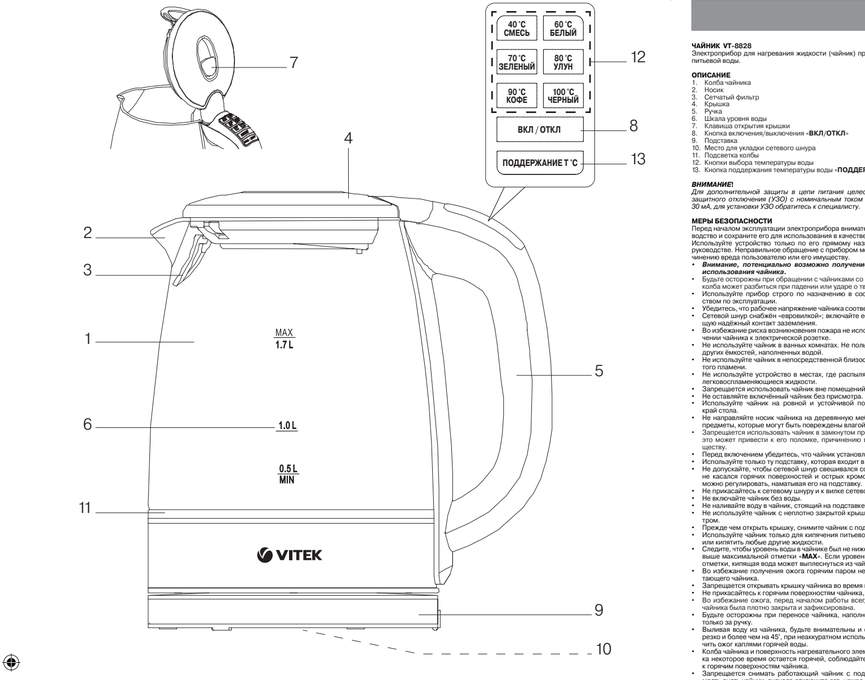

РУССКИЙ

ЧАЙНИК VT-8828

Электроприбор для нагревания жидкости (чайник) предназначен только для кипячения питьевой воды.

ОПИСАНИЕ

1. Колба чайника
2. Носик
3. Сетчатый фильтр
4. Крышка
5. Ручка
6. Шкала уровня воды
7. Клавиша открытия крышки
8. Кнопка включения/выключения **-ВКЛ/ОТКЛ-**
9. Подставка
10. Место для укладки сетевого шнура
11. Подсветка колбы
12. Кнопки выбора температуры воды
13. Кнопка поддержания температуры воды **-ПОДДЕРЖАНИЕ Т °С-**

ВНИМАНИЕ!
Для дополнительной защиты в цепи питания целесообразно установить устройство защитного отключения (УЗО) с номинальным током срабатывания, не превышающим 30 мА, для установки УЗО обратитесь к специалисту.

МЕРЫ БЕЗОПАСНОСТИ

Перед началом эксплуатации электроприбора внимательно прочитайте настоящее руководство и сохраните его для использования в качестве справочного материала. Используйте устройство только по его прямому назначению, как изложено в данном руководстве. Неправильное обращение с прибором может привести к его поломке, причинению вреда пользователю или его имуществу.

- ***Внимание, потенциально возможно получение травмы из-за неправильного использования чайника.***
- Будьте осторожны при обращении с чайниками со стеклянными колбами, стеклянная колба может разбиться при падении или ударе о твердый предмет или поверхность!
- Используйте прибор строго по назначению в соответствии с настоящим руководством по эксплуатации.
- Убедитесь, что рабочее напряжение чайника соответствует напряжению электросети.
- Сетевой шнур снабжён «заземляющим», включайте его в электрическую розетку, имеющую надёжный контакт заземления.
- Во избежание риска возникновения пожара не используйте переходники при подключении чайника к электрической розетке.
- Не используйте чайник в ванных комнатах. Не пользуйтесь им вблизи бассейнов или других емкостей, наполненных водой.
- Не используйте чайник в непосредственной близости от источников тепла или открытого пламени.
- Не используйте устройство в местах, где распыляются аэрозоли или используются легковоспламеняющиеся жидкости.
- Запрещается использовать чайник вне помещений.
- Не оставляйте включенный чайник без присмотра.
- Используйте чайник на ровной и устойчивой поверхности, не ставьте чайник на край стола.
- Не направляйте носик чайника на деревянную мебель, электроприборы, книги и на предметы, которые могут быть повреждены влагой, горячим паром.
- Запрещается использовать чайник в замкнутом пространстве, например, в шкафу — это может привести к его поломке, причинению вреда пользователю или его имуществу.
- Перед включением убедитесь, что чайник установлен на подставке без перекосов.
- Используйте только ту подставку, которая входит в комплект поставки.
- Не допускайте, чтобы сетевой шнур свешивался со стола, а также следите, чтобы он не касался горячих поверхностей и острых кромок мебели. Длину сетевого шнура можно регулировать, намотывая его на подставку.
- Не прикасайтесь к сетевому шнуру и к вилке сетевого шнура мокрыми руками.
- Не включайте чайник без воды.
- Не наливайте воду в чайник, стоящий на подставке.
- Не используйте чайник с неплотно закрытой крышкой или с неустановленным фильтром.
- Прежде чем открыть крышку, снимите чайник с подставки.
- Используйте чайник только для кипячения питьевой воды, запрещается подогревать или кипятить любые другие жидкости.
- Следите, чтобы уровень воды в чайнике был не ниже минимальной отметки **-MIN-** и не выше максимальной отметки **-MAX-**. Если уровень воды будет выше максимальной отметки, кипящая вода может выплескиваться из чайника во время кипячения.
- Запрещается открывать крышку чайника во время кипячения воды.
- Не прикасайтесь к горячим поверхностям чайника, берите, держите его за ручку.
- Во избежание ожога, перед началом работы всегда следите за тем, чтобы крышка чайника была плотно закрыта и зафиксирована.
- Будьте осторожны при переносе чайника, наполненного кипятком, держите чайник только за ручку.
- Выливая воду из чайника, будьте внимательны и осторожны, не наклоняйте чайник резко и более чем на 45°, при незаводском использовании чайника, вы можете получить ожог кипятком горячей воды.
- Колба чайника и поверхность нагревательного элемента после использования чайника некоторое время остается горячей, соблюдайте осторожность и не прикасайтесь к горячим частям во время чистки чайника.
- Запрещается снимать работающий чайник с подставки. Если возникла необходимость снять чайник, сначала отключите его, нажав на кнопку включения/выключения, а затем снимите его с подставки.
- При использовании избегайте попадания жидкости на электрические соединители чайника. Это может привести к их повреждению и нарушению работы устройства.
- Отключайте подставку чайника от электрической сети перед чисткой или в том случае, если вы им не пользуетесь. Отключая подставку от электросети, никогда не дёргайте за сетевой шнур, аккуратно выньте вилку из розетки, аккуратно извлеките её из электрической розетки.
- Во избежание удара электрическим током не погружайте устройство и подставку в воду или в любые другие жидкости.
- Не помещайте чайник и подставку в посудомоечную машину.
- ***Следите, чтобы жидкость не попала на электрические соединители, избегайте утечки.***
- Данное устройство не предназначено для использования детьми.
- Во время работы и остывания размещайте устройство в местах, недоступных для детей.
- Не разрешайте детям прикасаться к устройству и к сетевому шнуру во время работы устройства.
- Прибор не предназначен для использования лицами (включая детей) с пониженными физическими, сенсорными или умственными способностями или при отсутствии у них жизненного опыта или знаний, если они не находятся под присмотром или не проинструктированы об использовании прибора лицом, ответственным за их безопасность.
- *Дети должны находиться под присмотром для недопущения игр с прибором.*
- Из соображений безопасности детей не оставляйте полиэтиленовые пакеты, используемые в качестве упаковки, без присмотра.

Внимание! *Не разрешайте детям играть с полиэтиленовыми пакетами или упаковочной плёнкой. Опасность удушья!*

- Периодически проверяйте состояние сетевого шнура, вилки сетевого шнура и корпуса чайника.
- Не используйте чайник, если имеются повреждения шнура питания или вилки шнура питания. При повреждении шнура питания его замену во избежание опасности должны производить изготовитель, сервисная служба или подобный квалифицированный персонал.
- Будьте осторожны, избегайте попадания жидкости на электрические соединители чайника и его подставку во время очистки, наполнения или выливания воды!
- В зависимости от конструкции чайника, допускается появление на поставке небольшого количества воды, вследствие конденсации пара при работе чайника — это нормальное явление и не является гарантийным случаем.
- Запрещается самостоятельно ремонтировать прибор. Не разбирайте прибор самостоятельно, при возникновении любых неисправностей, а также после падения данного устройства выключите прибор из электрической розетки и обратитесь в любой авторизованный (уполномоченный) сервисный центр по контактным адресам, указанным в гарантийном талоне и на сайте www.vitek.ru.
- Перевозите устройство только в заводской упаковке.
- Храните устройство в местах, недоступных для детей и людей с ограниченными возможностями.

ДАННЫЙ ПРИБОР ПРЕДНАЗНАЧЕН ДЛЯ ИСПОЛЬЗОВАНИЯ ТОЛЬКО В БЫТОВЫХ УСЛОВИЯХ. ЗАПРЕЩАЕТСЯ КОММЕРЧЕСКОЕ ИСПОЛЬЗОВАНИЕ И ИСПОЛЬЗОВАНИЕ ПРИБОРА В ПРОИЗВОДСТВЕННЫХ ЗОНАХ И РАБОЧИХ ПОМЕЩЕНИЯХ.

ПЕРЕД ПЕРВЫМ ИСПОЛЬЗОВАНИЕМ

После транспортировки или хранения устройства при пониженной температуре необходимо выдержать его при комнатной температуре не менее трёх часов.
Внутри чайника могут находиться следы от воды – это нормальное явление, так как устройство проходило контроль качества.

- Извлеките чайник из упаковки, удалите любые рекламные наклейки, мешающие работе устройства.
- Проверьте целостность устройства, при наличии повреждений не пользуйтесь устройством.
- Убедитесь, что рабочее напряжение устройства соответствует напряжению электрической сети.
- Установите подставку (9) на ровную, сухую, твердую и устойчивую поверхность.
- Установите чайник на подставку.
- Для наполнения чайника водой снимите его с подставки (9) потяните за клавишу открытия крышки (7) по направлению к ручке чайника (5) и откройте крышку (4).
- Наполните чайник чистой водой до максимального уровня **-MAX-**, для определения уровня воды используйте шкалу (6).
- Закройте крышку (4) и установите чайник на подставку (9). Убедитесь, что крышка чайника плотно закрыта.
- Вставьте вилку сетевого шнура в электрическую розетку, при этом загорится подсветка кнопок выбора температуры (12), подсветка кнопок **-ВКЛ/ОТКЛ-** (8) и **-ПОДДЕРЖАНИЕ Т С-** (13) будет мигать 5 раз. Затем подсветка всех кнопок погаснет. Чайник перейдёт в режим ожидания.
- Для включения чайника нажмите кнопку **-ВКЛ/ОТКЛ-** (8). Прозвучит одиночный звуковой сигнал. Включится подсветка клавиш **-ВКЛ/ОТКЛ-**, «100°С» и подсветка колбы (11). Чайник перейдёт в режим кипячения.
- После закипания воды прозвучат три коротких звуковых сигнала, нагрев выключится, а подсветка кнопок и подсветка колбы погаснут. Чайник перейдёт в режим ожидания.
- Слейте воду и повторите процедуру кипячения воды 2-3 раза.

Будьте осторожны! *При открывании крышки чайника возможно разбрызгивание небольшого количества капель сконденсировавшейся воды с внутренней поверхности крышки!*
ВНИМАНИЕ! *Чтобы избежать ожога горячим паром, не наклоняйтесь над носиком работающего чайника (2).*

ИСПОЛЬЗОВАНИЕ ЧАЙНИКА И ДОПОЛНИТЕЛЬНЫХ ФУНКЦИЙ

- Установите подставку (9) на ровную, сухую, твердую и устойчивую поверхность.
- Установите чайник на подставку.
- Для наполнения чайника водой снимите его с подставки (9) и откройте крышку (4).
- Наполните чайник чистой водой до максимального уровня **-MAX-**, для определения уровня воды используйте шкалу (6).
- Закройте крышку (4) и установите чайник на подставку (9). Убедитесь, что крышка чайника плотно закрыта.
- Вставьте вилку сетевого шнура в электрическую розетку, при этом загорится подсветка кнопок выбора температуры (12), а подсветка кнопок **-ВКЛ/ОТКЛ-** (8) и **-ПОДДЕРЖАНИЕ Т С-** (13) будет мигать 5 раз. Затем подсветка всех кнопок погаснет и чайник перейдёт в режим ожидания.

Кипячение воды

- Для включения чайника нажмите кнопку **-ВКЛ/ОТКЛ-** (8). При этом прозвучит короткий звуковой сигнал. Включится подсветка клавиш **-ВКЛ/ОТКЛ-**, «100 °С» и подсветка колбы (11). Чайник перейдёт в режим кипячения.
- После закипания воды прозвучат три коротких звуковых сигнала, нагрев прекратится, а подсветка кнопок и колбы (11) погаснет. Чайник перейдёт в режим ожидания.
- Для выключения чайника до момента закипания воды, повторно нажмите кнопку **-ВКЛ/ОТКЛ-** (8). При этом нагрев прекратится, прозвучит короткий звуковой сигнал и подсветка кнопок **-ВКЛ/ОТКЛ-** (8), «100 °С» и колбы (11) погаснут. Чайник перейдёт в режим ожидания.

Нагрев воды до заданной температуры

- Для установки желаемой температуры нагрева воды нажмите соответствующую кнопку выбора температуры (12). При этом включится подсветка выбранной кнопки, а подсветка кнопки **-ВКЛ/ОТКЛ-** (8) будет мигать 5 раз.
- Для включения нагрева сразу нажмите на кнопку **-ВКЛ/ОТКЛ-** (8) прозвучит короткий звуковой сигнал, включится подсветка колбы (11) и начнётся нагрев воды.
- При достижении заданной температуры нагрева воды прекратится, прозвучат три коротких звуковых сигнала. Подсветка колбы (11) погаснет. Чайник перейдёт в режим ожидания.

Примечание: *Если температура воды в чайнике на момент активации режима выше выбранной Вами, то прозвучат три коротких звуковых сигнала, подсветка кнопок и подсветка колбы (11) загорится. В этом случае дожидаться полного остывания чайника, либо установите более высокую температуру для нагрева воды.*

Функция поддержания температуры

- Нажмите кнопку **-ВКЛ/ОТКЛ-** (8), прозвучит короткий звуковой сигнал и загорится подсветка кнопок **-ВКЛ/ОТКЛ-** (8) и «100 °С».
- Нажмите кнопку **-ПОДДЕРЖАНИЕ Т С-** (13), включится подсветка кнопки и прозвучит короткий звуковой сигнал. При этом включится нагрев воды и чайник начнёт работать с функцией поддержания температуры. Нагрев воды в чайнике будет постоянно включаться при снижении температуры до 95 °С. Функция поддержания температуры будет активна в течение 1 часа. Подсветка кнопок **-ВКЛ/ОТКЛ-** (8), **-ПОДДЕРЖАНИЕ Т С-** (13) и «100 °С», будет гореть постоянно.
- При закипании воды прозвучат три коротких звуковых сигнала, и чайник перейдёт в режим ожидания.

Примечание: *Функция поддержания температуры сохранится при снятии чайника с подставки.*

- Если температура воды в снятом с подставки чайнике понизится более, чем на 10 °С от установленной, функция поддержания температуры станет неактивна. Чайник вернётся в режим ожидания.

Функция поддержания заданной температуры

- Нажмите кнопку **-ВКЛ/ОТКЛ-** (8), прозвучит короткий звуковой сигнал и загорится подсветка кнопок **-ВКЛ/ОТКЛ-** (8) и «100 °С».
- Нажмите кнопку **-ПОДДЕРЖАНИЕ Т С-** (13), включится подсветка кнопки и прозвучит короткий звуковой сигнал. Выберите заданную температуру (станет активна). Нажмите на одну из кнопок выбора температуры (12) «40°С·60°С·70°С·80°С·90°С·100°С». При этом включится подсветка, выбранной Вами кнопки температуры.
- Чайник автоматически будет поддерживать заданную температуру. Функция поддержания температуры активна в течение 1 часа. В зависимости от выбранной Вами установки температуры, нагрев воды будет постоянно включаться при снижении температуры ниже соответственно «35°С·55°С·65°С·75°С·85°С·95°С».
- Время работы функции поддержания температуры можно изменить. Для этого необходимо будет нажать на кнопку выбора температуры (12). По завершении функции чайник перейдёт в режим ожидания.

Примечание:
- *Режим поддержания температуры сохранится при снятии чайника с подставки.*
- *Если температура воды в снятом с подставки чайнике остывает более, чем на 10 °С от установленной, функция поддержания температуры станет неактивна. Чайник вернётся в режим ожидания.*

Автоматическое отключение при недостаточном количестве воды

- Если вы случайно включили чайник, а уровень воды оказался ниже минимальной отметки, то срабатывает предохранитель, при этом чайник автоматически отключится. В этом случае снимите чайник с подставки (9), дайте ему остыть в течение 10-15 минут, залейте воды в чайник и включите, прибор будет работать в нормальном режиме.

Примечание: *На обратной стороне подставки (9) имеется место для укладки сетевого шнура (10). Подберите оптимальную длину сетевого шнура, уложив его соответствующим образом.*

ЧИСТКА И УХОД

- Перед чисткой отключите устройство от электросети, слейте воду и дайте чайнику остыть.
- Протрите внешнюю поверхность чайника влажной тканью или губкой. Для удаления загрязнений используйте мягкие моющие средства, не используйте металлические щётки и абразивные чистящие средства.
- Регулярно очищайте сетчатый фильтр (3) от загрязнений ниж кой щ ёткой.
- Не погружайте чайник и подставку в воду или в любые другие жидкости.
- Опорную часть колбы протирайте влажной тканью.
- Не помещайте чайник и подставку в посудомоечную машину.

Удаление накипи

- Накипь, образующаяся внутри чайника, влияет на вкусовые качества воды, нарушает теплообмен между водой и нагревательным элементом, приводит к перегреву нагревательного элемента и выходу его из строя. Перегорание нагревательного элемента, при наличии в чайнике накипи, не является гарантийным случаем.
- Для удаления накипи наполните чайник водой примерно на 75%, вскипятите воду. Оставшуюся четверть колбы заполните уксусной эссенцией (6-9%) и оставьте смесь на ночь (приблизительно на 8 часов). Утром выльете из чайника уксусную смесь и несколько раз ополосните колбу. Чтобы удалить остатки и запах уксуса, один-два раза вскипятите полный чайник с обычной водой.
- Протрите внешнюю поверхность чайника.
- Для удаления накипи можно использовать специальные средства, предназначенные для электрочайников.
- Регулярно очищайте чайник от накипи.

Внимание! *Гарантия не распространяется на поломку или сбой в работе устройства, возникшие в результате того, что не проводилась очистка от накипи.*

ХРАНЕНИЕ

- Прежде чем убрать чайник на длительное хранение, отключите его от электросети, слейте воду и дайте устройству остыть.
- Проведите чистку чайника.
- Сетевой шнур закрепите в месте укладки шнура (10) на подставке (9).
- Храните чайник в сухом прохладном месте, недоступном для детей и людей с ограниченными возможностями.

КОМПЛЕКТ ПОСТАВКИ

Чайник электрический – 1 шт.
Подставка – 1 шт.
Инструкция – 1 шт.
Гарантийный талон – 1 шт.

ТЕХНИЧЕСКИЕ ХАРАКТЕРИСТИКИ

Электропитание: 220-240 В ~ 50-60 Гц.
Номинальная потребляемая мощность: 1850-2200 Вт
Максимальный объём воды: 1,7 л

УТИЛИЗАЦИЯ

В целях защиты окружающей среды, после окончания срока службы прибора и элементов питания (если входят в комплект), не выбрасывайте их вместе с обычными бытовыми отходами, передайте прибор и элементы питания в специализированные пункты для дальнейшей утилизации.
Отходы, образующиеся при утилизации изделий, подлежат обязательному сбору с последующей утилизацией в установленном порядке.
Для получения дополнительной информации об утилизации данного продукта обратитесь в местный муниципалитет, службу утилизации бытовых отходов или в магазин, где Вы приобрели данный продукт.

Производитель сохраняет за собой право изменять дизайн, конструкцию и технические характеристики, не влияющие на общие принципы работы устройства, без предварительного уведомления, из-за чего между инструкцией и изделием могут наблюдаться незначительные различия. Если пользователь обнаружит такие несоответствия, просим сообщить об этом по электронной почте info@vitek.ru для получения обновленной версии инструкции.

Срок службы устройства – 3 года

Данное изделие соответствует всем требуемым европейским и российским стандартам безопасности и гигиены.

ИЗГОТОВИТЕЛЬ: СТАР ЛЮС ЛИМИТЕД (STAR PLUS LIMITED)
ЮРИДИЧЕСКИЙ АДРЕС ДЛЯ ПРЕТЕНЗИЙ И ПОЧТОВЫЙ АДРЕС ДЛЯ СВЯЗИ: ЮНИТ БИ ЭНД СИ, 15Й ЭТАЖ, КЭЙСИ АБЕРДИН ХАУС, №38, ХЕНГ ИП РОУД, ВОНГ ЧУК ХАНГ, ГОНКОНГ, КНР
ИМПОРТЕР И УПОЛНОМОЧЕННОЕ ИЗГОТОВИТЕЛЕМ ЛИЦО: ООО «ВИТЕК.РУС»
МЕСТОНАХОЖДЕНИЕ И ПОЧТОВЫЙ АДРЕС ДЛЯ СВЯЗИ: РФ, 117452, г. МОСКВА, ЧЕРНОМОРСКИЙ БУЛЬВАР, ДОМ 17, КОРП. 1, ЭТАЖ 4, ОФИС 401, КАБ. 1.
Тел.: +7 (499) 685-48-18, e-mail: info@vitek.ru

Ответственность за несоответствие продукции требованиям технических регламентов Таможенного союза возложена на уполномоченное изготовителем лицо.

www.vitek.ru
ТЕЛЕФОН ДЛЯ СПРАВОК: 8-800-100-18-30
СДЕЛАНО В КНР

ENGLISH

KETTLE VT-8828

The liquid heating appliance (kettle) is intended for boiling drinking water only.

DESCRIPTION

1. Kettle flask
2. Spout
3. Mesh filter
4. Lid
5. Handle
6. Water level scale
7. Lid opening button
8. On/off button **-ON/OFF-**
9. Base.
10. Power cord storage
11. Flask lighting
12. Water temperature selection buttons
13. Temperature maintenance button **-T C MAINTENANCE-**

ATTENTION!
For additional protection it is reasonable to install a residual current device (RCD) with nominal operation current not exceeding 30 mA, to install RCD, contact a specialist.

SAFETY MEASURES

Before using the unit, read this manual carefully and keep it for future reference. Use the unit for intended purposes only as specified in this manual. Improper handling the unit can lead to its breakage and cause harm to the user or damage to his/her property.

- ***Attention! Mishandling the kettle may potentially cause injuries.***
- Careful while handling kettles with glass flasks, the glass flask can break when dropped or hit against a solid object or surface!
- Use the unit for its intended purpose only and in strict accordance with the instruction manual.
- Make sure that the kettle operating voltage corresponds to the voltage of your mains. The power cord is equipped with a Euro-plug; insert it into a socket that has a reliable grounding connection.
- To avoid fire, do not use adapters for connecting the kettle to the mains.
- Do not use the kettle in bathrooms. Do not use it near swimming pools or other containers filled with water.
- Do not use the kettle near heat sources or open flame.
- Do not use the unit in places where aerosols are sprayed or highly flammable liquids are used.
- Do not use the kettle outdoors.
- Do not leave the operating kettle unattended.
- Place the kettle on a flat stable surface; do not place the kettle on the edge of the table.
- Do not direct the kettle spout at wooden furniture, electrical appliances, books and objects which can be damaged by moisture and hot steam.
- Do not use the kettle in a confined space, for instance, in the cupboard — it may damage the kettle or cause harm to the user or their property.
- Before switching the kettle on, make sure that it is placed on the base evenly.
- Use only the base supplied with the unit.
- Do not let the power cord hang from the edge of the table and make sure it does not touch hot surfaces or sharp edges of furniture. You can adjust the power cord length by winding it around the base (9).
- Do not touch the power cord and power plug with wet hands.
- Do not switch the kettle on if it is empty.
- Do not fill the kettle with water when it already stands on the base.
- Do not use the kettle if the lid is not closed tightly or without the filter.
- Take the kettle off the base before opening the lid.
- Use the kettle only for boiling drinking water, do not heat or boil any other liquids.
- Ensure that the water level in the kettle is not below the minimal mark **-MIN-** and not above the maximal mark **-MAX-**. If the water level exceeds the maximal mark, boiling water can splash out of the kettle during boiling.
- To avoid burns by hot steam, do not bend over the kettle spout while it is operating.
- Do not open the kettle lid while water boiling.
- Be careful while carrying the kettle filled with boiling water. Take the kettle by the handle only.
- Be careful when pouring water out of the kettle, do not tilt the kettle abruptly and at more than 45°, careless handling kettle, beyond the scope of its purpose, can cause burns!
- The kettle flask and the surface of the heating element heat up for some time after using the kettle. Be careful and do not touch the hot surfaces of the kettle.
- Do not remove the operating kettle from the base. If you need to take the kettle off, switch it off first by pressing the On/Off button and then remove it from the base.
- To avoid burns, before operation make sure that the kettle lid is closed tightly and fixed.
- Be careful while carrying the kettle filled with boiling water. Take the kettle by the handle only.
- Be careful when pouring water out of the kettle, do not tilt the kettle abruptly and at more than 45°, careless handling can lead to burns from hot water splashes.
- The kettle flask and the surface of the heating element remain hot for some time after using the kettle. Be careful and do not touch the hot surfaces of the kettle.
- Do not remove the operating kettle from the base. If you need to take the kettle off, switch it off first by pressing the On/Off button and then remove it from the base.
- During the use avoid getting liquid on the control buttons on the kettle handle. It may lead to unit damage and malfunction.
- Unplug the kettle base (9) before cleaning and when you are not using the kettle. Never pull the power cord when disconnecting the base from the mains; take the power plug and carefully remove it from the mains socket.
- To avoid electric shock, do not immerse the unit and the base into water or any other liquids.
- Do not wash the kettle and the base in a dishwashing machine.
- ***Avoid leakage and getting liquid on the electric connectors.***
- This unit is not intended for usage by children.
- Place the unit out of reach of children during the operation and cooling down.
- Do not allow children to touch the unit body and the power cord during the unit operation.
- The unit is not intended to be used by people with physical, sensory or mental disabilities (including children) or by persons lacking experience and knowledge if they are not under supervision of a person responsible for their safety or if they are not instructed by this person on the usage of the unit.
- Do not leave children unattended to avoid them using the unit as a toy.
- For children safety reasons do not leave polyethylene bags, used as a packaging, unattended.

Attention! *Do not allow children to play with polyethylene bags or packaging film. Danger of suffocation!*

- Check the integrity of the power cord, the power plug and the kettle body periodically.
- Do not use the kettle if the power cord or the power plug is damaged. If the power cord is damaged, to avoid any hazard, it should be replaced by the manufacturer, maintenance service or similar qualified personnel to avoid danger.
- Be careful, avoid getting liquid on the electric connectors of the kettle and the base during cleaning, filling the kettle and pouring out water!
- Depending on the kettle design a small amount of water may appear on the base due to the condensation of steam during the kettle operation. It is normal and not covered by warranty.
- Do not repair the unit by yourself. Do not disassemble the unit by yourself, if any malfunction occurs or if you experience any problems, switch the unit and apply to an authorized service center from the contact address list given in the warranty certificate and on the website www.vitek.ru.
- Transport the unit in the original package only.
- Keep the unit out of reach of children and disabled persons.

THIS UNIT IS INTENDED FOR HOUSEHOLD USE ONLY. ITS COMMERCIAL USAGE AND USAGE IN PRODUCTION AREAS AND WORK SPACES IS PROHIBITED.

BEFORE THE FIRST USE

After unit transportation or storage at low temperature keep it for at least three hours at room temperature.
There may be water spots in the kettle, this is normal, as the unit has undergone factory quality control.

- Unpack the kettle and remove any advertising stickers that can prevent the unit operation.
- Check the unit for damages; do not use it in case of damages.
- Make sure that the unit operating voltage corresponds to the voltage of your mains.
- Place the base (9) on a flat, dry, solid and stable surface.
- Place the kettle on the base.
- To fill the kettle with water, remove it from the base (9), pull the lid opening button (7) towards the kettle handle (5) and open the lid (4).
- Fill the kettle with clean water to the maximal level mark **-MAX-**, determine the water level using the scale (6).
- Close the lid (4) and put the kettle on the base (9). Make sure that the kettle lid is closed tightly.
- Insert the power plug into the mains socket, the lighting of the temperature selection buttons (12) will light up, and the lighting of the **-ON/OFF-** (8) and **-T C MAINTENANCE-** (13) buttons will flash 5 times. Then all buttons lighting will go out and the kettle will switch to the standby mode.

Water boiling

- To switch the kettle on, press the button **-ON/OFF-** (8). You will hear a short sound signal. The lighting of the **-ON/OFF-** and «**100°C**» buttons and the flask (11) lighting will light up. The kettle will switch to the boiling mode.
- After the water boils, you will hear 3 short sound signals, the heating will switch off, and the buttons and the flask (11) lighting will go out. The kettle will switch to the standby mode.
- To switch the kettle off before the water starts boiling, press again the button **-ON/OFF-** (8). The heating will switch off, you will hear a short sound signal and lighting of the **-ON/OFF-** and «**100°C**» buttons and the flask (11) lighting will go out. The kettle will switch to the standby mode.

Water heating to a preset temperature

- To set the desired water heating temperature press the corresponding temperature selection button (12). The selected button lighting will light up, and the button (8) **-ON/OFF-** lighting will flash 5 times.
- To switch the heating on immediately press the button (8) **-ON/OFF-**, you will hear a short sound signal, the flask (11) lighting will light up and the water heating will start. When the water reaches the set temperature the heating will stop, you will hear 3 short sound signals. The lighting will go out. The kettle will switch to the standby mode.

Notes: *If the water temperature in the kettle at the moment of activation of the mode is higher than the selected temperature, you will hear 3 sound signals, the lighting of the buttons will go out and the kettle will go into the standby mode. In this case wait until the kettle cools down completely or set higher water heating temperature.*

Keep warm function

- Press the button (8) **-ON/OFF-**, you will hear a short sound signal and the lighting of the **-ON/OFF-** (8) and «**100°C**» buttons will light up.
- Press the button (13) **-T C MAINTENANCE-**, the button lighting will switch on and you will hear a short sound signal. The water heating will switch on and the kettle will operate with the keep warm function. The water heating in the kettle will be constantly switched on at temperature drop below 95°C. The keep warm function is enabled for 1 hour. The lighting of the buttons **-ON/OFF-**, (8), **-T C MAINTENANCE-** (13) and «**100°C**» will glow constantly.
After this function is switched off, you will hear 3 short sound signals and the kettle will switch to the standby mode.

Notes: *The keep warm mode remains active after the kettle is removed from the base.*

- If the temperature of the water in the kettle removed from the base drops by more than 10°C from the set temperature, the keep warm function will switch off. The kettle will switch back to the standby mode.

Keep warm function

- Press the **-ON/OFF-** button (8), you will hear a short sound signal and the lighting of **-ON/OFF-** (8) and «**100°C**» buttons will light up.
- Press the button (13) **-T C MAINTENANCE-**, the button lighting will switch on and you will hear a short sound signal. Select the desired temperature (activate). Press one of the temperature selection buttons (12) «40°C·60°C·70°C·80°C·90°C·100°C». The lighting of the selected button will light up.
- The kettle will automatically maintain the selected temperature. The keep warm function is enabled for 1 hour. Depending on the selected temperature settings, the water heating will be constantly switched on when the temperature drops below respectively «35°C·55°C·65°C·75°C·85°C·95°C» for 1 hour.
You can change the selected temperature when this function is activated. To do this, press the temperature selection button (12).
Upon termination of the function, the kettle will be switched to the standby mode.

Note:
- *The keep warm mode remains active after the kettle is removed from the base.*
- *If the water temperature in the kettle removed from the base cools down by more than 10°C from the set temperature, the keep warm function will switch off. The kettle will switch back to the standby mode.*

Dry boil protection

If you accidentally switch the kettle on, but the water level appears to be below the minimal mark, the automatic thermal switch will be on and the kettle will be switched off. In this case take the kettle from the base (9), let it cool down for 10-15 minutes, fill the kettle with water, switch it on, the kettle will operate in normal mode.

Note: *There is a power cord storage (10) on the reverse side of the base (9). Adjust the optimal power cord length by folding it in a corresponding way.*

CLEANING AND MAINTENANCE

- Before cleaning disconnect the unit from the mains, pour out water and let the kettle cool down.
- Wipe the exterior surface of the kettle with a damp cloth or a sponge. Use soft detergents to remove dirt; do not use metal brushes and abrasive detergents.
- Regularly clean the mesh filter unit with a soft brush (3) from dirt.
- Do not immerse the kettle and the base into water or any other liquids.
- Do not wash the kettle and the base in a dishwashing machine.

Descaling

Scale, appearing inside the kettle, influences the water taste and disturbs the heat exchange between water and heating element and leads to overheating of the heating element and its malfunction. Burning of the heating element caused by the scale in the kettle is not covered by warranty.
To remove scale, fill the kettle with water by about 75% and then boil the water up. Fill the remaining quarter of the flask with vinegar solution (6-9%) and leave the liquid in the kettle overnight (for approximately 8 hours). In the morning pour the vinegar mixture out of the kettle and rinse the flask several times. To remove the remaining vinegar and its smell, boil the kettle filled with ordinary water once or twice.
- Wipe the exterior surface of the kettle.
- For descaling you can use special detergents for electric kettles to remove scale.
- Regularly descale the kettle.

Attention! *The warranty does not cover breakdown or malfunctioning of the unit caused by uncleaned scale.*

STORAGE

- Before taking the unit away for long storage, unplug it, pour out water and let the unit cool down.
- Clean the kettle.
- Fix the power cord in the cord storage (10) on the base (9).
- Keep the kettle in a dry cool place away from children and people with disabilities.

DELIVERY SET

Electric kettle – 1 pc.
Base – 1 pc.
Manual – 1 pc.
Warranty certificate – 1 pc.

TECHNICAL SPECIFICATIONS

Power supply: 220-240 V ~ 50-60 Hz
Rated input power: 1850-2200 W
Maximum water capacity: 1.7 L

RECYCLING

For environment protection do not throw out the unit and the batteries (if included), do not discard the unit and the batteries with usual household waste after the service life expiration; apply to specialized centers for further recycling.
The waste generated during the disposal of the unit is subject to mandatory collection and consequent disposal in the prescribed manner.
For further information about recycling of this product apply to a local municipal administration, a disposal service or to the shop where you purchased this product.

The manufacturer preserves the right to change design, structure and specifications not affecting general principles of the unit operation without a preliminary notification due to which insignificant differences between the manual and product may be observed. If the user reveals such differences, please report them via e-mail info@vitek.ru for provision of an updated manual.

Unit operating life is 3 years

Guarantee

Details regarding guarantee conditions can be obtained from the dealer from whom the appliance was purchased. The bill of sale or receipt must be produced when making any claim under the terms of the guarantee.

This product conforms to the EMC Directive 2014/30/EU and to the Low Voltage Directive 2014/35/EU.

ҚАЗАҚША

ШАЙНЕК VT-8828

Сұйықтықты қыздыруға арналған электр аспап (шайнек) ауыз суды қайнатуға ғана арналған.

СИПАТТАМАСЫ

1. Шайнек құтысы
2. Ұмыт
3. Торлы сүзгіш
4. Қақпақ
5. Құлпан
6. Су деңгейінің шкаласы
7. Қақпақты ашу түймесі
8. Қосу/сөндіру **«ҚОСУ/СӨНДІ»** түймесі
9. Негіз.
10. Желінін бауды сақтауға арналған орын
11. Құты жарығы
12. Су температурасын таңдау түймесі
13. Су температурасын ұстап тұру түймесі **«ҰСТАП ТҰРУ Т°С»**

НАЗАР АУДАРЫҢЫЗ!
Қосымша қорғанас үшін қуаттандыру тізбегінде номиналды іске қосылу токы 30 мА-ден аспайтын қорғанас сөндіру құрылғысын (ҚСҚ) орнатқан дұрыс; ҚСҚ-ны орнату үшін маманға жүгініңіз.

ҚАУІПСІЗДІК ШАРАЛАРЫ

Электр аспабын пайдалану алдында берілген басшылықты зейін қойып оқып шығыңыз және оны кейінгі анықтамалық материал ретінде пайдалану үшін сақтап қойыңыз. Құрылғыны оны нұсқаулықта баяндалғандай тікелей мақсатты бойынша ғана пайдаланыңыз. Аспапты дұрыс пайдаланбау оның бұзылуына, пайдаланушыға немесе оның мүлкіне зиян келтіруіне әкелуі мүмкін.

- ***Назар аударыңыз, шайнекті дұрыс пайдаланбау салдарынан жарақат алуылқы мүмкін.***
- Шыны құтысы бар шайнекті пайдаланған кезде сақ болыңыз, шыны құты құлаған кезде немесе қатты затқа не бетке соғылған кезде сынуы мүмкін!
- Құрылғыны нұсқаулықтағы сайтқа тікелей мақсаты бойынша ғана пайдаланыңыз.
- Шайнектің жұмыс кернеуі электр желісінің кернеуіне сәйкес келетіндігіне көз жеткізіңіз.
- Барлық қауіпсіздік шараларын сақтаңыз, оны жерге сенімді қосылған байланысы бар электр розеткасға қосыңыз.
- Өрт шығу қаупін болдырмау үшін құрылғыны электр розеткасына қосар алдында жалғастырғыштарды пайдаланбаңыз.
- Шайнекті ванна бөлмелерінде пайдаланбаңыз. Оны бассейін немесе сұ толтырылған басқа сыйымдылықтың жанында пайдаланбаңыз.
- Шайнекті жылу көздерінің немесе ашық алаудың тікелей жанындағыда пайдаланбаңыз.
- Құрылғыны ашық ауада пайдаланбаңыз.
- Қосулы шайнекті қараусыз қалдырмаңыз.
- Шайнекті тегіс және орнықты бетке пайдаланыңыз, шайнекті столдың шетіне қойыңыз.
- Шайнектің шұмағы ағаш жиһаздар, электр аспаптарға, кітаптар немесе ылғал, ыстық бұрқақ әсерінен бұлінетін заттарға қарай бұрмаңыз.
- Шайнекті жабық кеңістікте пайдалану тыйым салынады, мысалы, шкафта – бұл оның сынуына, пайдаланушыға немесе оның мүлкіне зиян келтіруіне әкелуі мүмкін.
- Қосу алдында шайнек тұрақтылығы жасалмай, дұрыс орнатылғанын көз салыңыз.
- Жеңілгіш жылытқышқа кіретін тұтқышмен ғана пайдаланыңыз.
- Жалт бұрылмаңыз, электрлік шайнек ағып кетпестіктен, ыстық беткейлерге тиіп тұрғын болдырмаңыз. Желінін бауын ұзындығын тұтырма орап ретт

УКРАЇНСЬКА

ЧАЙНИК VT-8828
Електроприлад для нагрівання рідини (чайник) призначений тільки для кип'ятіння питної води.

ОПИС
1. Колба чайника
2. Носик
3. Січасний фільтр
4. Кришка
5. Ручка
6. Шкала рівня води
7. Клавіша відкриття кришки
8. Кнопка увімкнення/вимкнення **-УВІМ/ВИМК-**
9. Підставка
10. Місце для укладання мережевого шнура
11. Підсвічування колби
12. Кнопки вибору температури води
13. Кнопка підтримання температури води **-ПІДТРИМАННЯ Т°С-**

УВАГА!
Для додаткового захисту у колі живлення доцільно встановити пристрій захисного вимкнення (ПЗВ) з номінальним струмом спрацьовування, що не перевищує 10 мА, для встановлення ПЗВ звертіться до фахівця.

ЗАХОДИ БЕЗПЕКИ
Перед початком експлуатації електроприладу уважно прочитайте це керівництво з експлуатації і зберіть його для використання в довідковий матеріал.
Використовуйте пристрій тільки за його прямим призначенням, як викладено у цьому керівництві. Неправильне поводження з пристроєм може призвести до його поломки, завдання шкоди користувачеві або його майну.
- ***Увага, потенційно можливе отримання травми через неправильне використання чайника.***
- Будьте обережні при поводженні з чайниками зі скляними колбами, скляна колба може розбитися при падінні або ударі об твердий предмет або поверхню!
- Використовуйте пристрій строго за призначенням відповідно до цього керівництва з експлуатації.
- Переконайтеся, що робоча напруга чайника відповідає напрузі електромережі.
- Мережний шнур забезпечений «заземленою», вимкніть її в електричну розетку, що має надійний контакт заземлення.
- Щоб уникнути ризику виникнення пожежі, не використовуйте перехідники при підмикані чайника до електричної розетки.
- Не використовуйте чайник у ванних кімнатах. Не користуйтеся ним поблизу басейнів або інших посудин, наповнених водою.
- Не використовуйте чайник у безпосередній близькості від джерел тепла або відкритого полум'я.
- Не використовуйте пристрій у місцях, де розпилюються аерозолі або використовуються легкозаймисті рідини.
- Забороняється використовувати чайник поза приміщенням.
- Не залишайте увімкнений чайник без нагляду.
- Використовуйте чайник на рівній та стійкій поверхні, не ставте чайник на край столу.
- Не направляйте носик чайника на дерев'яні меблі, електроприлади, книги та на предмети, які можуть бути пошкоджені вологою, гарячою парою.
- Забороняється використовувати чайник у замкнутому просторі, наприклад, у шафі - це може призвести до його поломки, завдання шкоди користувачеві або його майну.
- Перед увімкненням переконайтеся, що чайник встановлений на підставці без перекосів.
- Використовуйте тільки ту підставку, що входить до комплекту постачання.
- Не допускайте, щоб мережевий шнур звисав з столу, а також натягайте, щоб він не торкався гарячих поверхонь та гострих окрайок меблів. Довжину мережевого шнура можна регулювати, намотуючи його на підставці.
- Не торкайтеся мережевого шнура та вилки мережевого шнура мокрими руками.
- Не вимикайте чайник без води.
- Не наливайте воду в чайник, що вже стоїть на підставці.
- Не використовуйте чайник з нещільно закритою кришкою або з невстановленим фільтром.
- Перш ніж відкрити кришку, знімайте чайник з підставки.
- Використовуйте чайник тільки для кип'ятіння питної води, забороняється підігрівати або кип'ятити будь-які інші рідини.
- Натискайте, щоб рівень води у чайнику був не нижче мінімальної позначки **-MIN-** і не вище максимальної позначки **-MAX-**. Якщо рівень води буде вище максимальної позначки, кипляча вода може витекти через носик під час кип'ятіння.
- Щоб уникнути отримання опіку гарячою парою, не нахиляйтеся над носиком працюючого чайника.
- Забороняється відкривати кришку чайника під час кип'ятіння води.
- Будьте обережні при перененесенні чайника, наповненого окропом, тримайте чайник тільки за ручку.
- Щоб уникнути опіку, перед початком роботи завжди слідкуйте за тим, щоб кришка чайника була щільно закрита та зафіксована.
- Будьте обережні при перененесенні чайника, наповненого окропом, тримайте чайник тільки за ручку.
- Вилискати воду з чайника, будьте уважні та обережні, не нахиляйте чайник різко та більш ніж на 45°, якщо використовуватиме чайник незнаючи, ви можете отримати опік краплями гарячої води.
- Колба чайника та поверхня нагрівального елементу після використання чайника деякий час залишаться гарячою, будьте обережні та не торкайтеся гарячих поверхонь чайника.
- Забороняється знімати з підставки чайник, що працює. Якщо виникла необхідність знати чайник, спочатку вимкніть його, натиснувши кнопку увімкнення/вимкнення, а потім зніміть його з підставки.
- Під час використання уникайте потрапляння рідини на кнопки керування на ручці чайника. Це може призвести до поломки та до порушення роботи пристрою.
- Вимкніть підставку чайника з електричної мережі, вийнявши вилку з електричної розетки, якщо ви ним не користуєтеся. Вимкнення підставку з електромережі, якщо не смаєтайте за мережевий шнур, візьмитеся за вилку мережевого шнура і вийняти вилку з електричної розетки.
- Щоб уникнути удару електричним струмом, не занурюйте пристрій та підставку у воду або у будь-які інші рідини.
- Не помащайте чайник та підставку у посудомийну машину.
- ***Стежте, щоб дитина не потрапила на електричні з'єднувачі, уникайте витків.***
- Цей пристрій не призначений для використання дітьми.
- Під час роботи та остигання розмащайте пристрій у місцях, недоступних для дітей.
- Не дозволяйте дітям торкатися пристрою та мережного шнура під час роботи пристрою.
- Пристрій не призначений для використання особами (включаючи дітей) зі зниженими фізичними, сенсорними або розумовими здібностями або при відсутності у них життєвого досвіду або знань, якщо вони не знаходяться під контролем або не інструктовані щодо використання пристрою особою, відповідальною за їхню безпеку.
- Діти мають перебувати під наглядом для недопущення ігор з пристроєм.
- З мережевим безпеки дітей не залишайте поліетиленові пакети, що використовуються як упаковка, без нагляду.
Увага! *Не розмащайте дітям грати з поліетиленовими пакетами або лакувальною плівкою.* ***Небезпека задушення!***
- Періодично перевіряйте стан мережного шнура, вилки мережного шнура та корпусу чайника.
- Не використовуйте чайник, якщо є пошкодження шнура живлення або вилки шнура живлення. При пошкодженні шнура живлення його заміну, щоб уникнути небезпеки, мають робити виробник, сервісна служба або подібний кваліфікований персонал.
- Будьте обережні, уникайте потрапляння рідини на електричні з'єднувачі чайника та його підставку під час чищення, наповнення чи зливання води!
- Залежно від конструкції чайника допускаються з'являння на підставці невеликої кількості води внаслідок конденсації пари при роботі чайника - це нормальне явище та не гарантійним випадком.
- Забороняється самостійно ремонтувати пристрій. Не розбирайте пристрій самостійно, при виявленні будь-яких несправностей, а також після падіння пристрою, вимкніть пристрій з електричної розетки та зверніться до будь-якого авторизованого (уповноваженого) сервісного центру за контактною адресою, вказаною у гарантійному талоні та на сайті www.vitek.ua.
- Перевозьте пристрій лише у заводській упаковці.
- Зберігайте пристрій у місцях, недоступних для дітей та людей з обмеженими можливостями.

ЦЕЙ ПРИСТРІЙ ПРИЗНАЧЕНИЙ ДЛЯ ВИКОРИСТАННЯ ЛИШЕ У ПОБУТОВИХ УМОВАХ. ЗАБОРОНЯЄТЬСЯ КОМЕРЦІЙНЕ ВИКОРИСТАННЯ ТА ВИКОРИСТАННЯ ПРИСТРОЮ У ВИРОБНИЧИХ ЗОНАХ ТА РОБОЧИХ ПРИМІЩЕННЯХ.

ПЕРЕД ПЕРШИМ ВИКОРИСТАННЯМ
Після транспортування або зберігання пристрою при зниженій температурі необхідно витримати його при кімнатній температурі не менше трьох годин.
Всередині чайника можуть знаходитися сліди води – це нормальне явище, оскільки пристрій проходив контроль якості.
- Вийняти чайник з упаковки, видалити будь-які рекламні наклейки, що заважають роботі пристрою.
- Перевірте цілісність пристрою, якщо є пошкодження, не користуйтеся пристроєм.
- Переконайтеся, що робоча напруга пристрою відповідає напрузі електричної мережі.
- Установіть підставку (9) на рівну, суху, тверду та стійку поверхню.
- Встановіть чайник на підставку.
- Для наповнення чайника водою зніміть його з підставки (9) та відкрийте кришку (4).
- Наповніть чайник чистою водою до максимального рівня **-MAX-**, для визначення рівня води використовуйте шкалу (6).
- Закрийте кришку (4) та встановіть чайник на підставку (9). Переконайтеся, що кришка чайника щільно закрита.
- Вставте вилку мережевого шнура в електричну розетку, при цьому загоряться підсвічування кнопок вибору температури (12), підсвічування кнопок **-УВІМ/ВИМК-** (8) та **-ПІДТРИМАННЯ Т°С-** (13) блиматиме 5 разів. Потім підсвічування всіх кнопок згасне.
- Натисніть кнопку **-УВІМ/ВИМК-** (8). Пролунає одинарний звуковий сигнал. Увімкнеться підсвічування клавіш **-УВІМ/ВИМК-**, **-100 °С-** та підсвічування колби (1). Чайник перейде до режиму кип'ятіння.
- Після того, як вода закипить, пролунають три короткі звукові сигнали, нагрівання припиняється, а підсвічування кнопок та колби (1) згасне. Чайник перейде до режиму очікування.
- Щоб вимкнути чайник до моменту закипання води, повторно натисніть кнопку **-УВІМ/ВИМК-** (8). При цьому нагрівання припиняється, пролунає короткий звуковий сигнал та підсвічування кнопок **-УВІМ/ВИМК-** (8), **-100 °С-** і колби (11) згасне.

Нагрівання води до заданої температури
- Щоб встановити бажану температуру нагрівання води, натисніть відповідну кнопку вибору температури (12). При цьому увімкнеться підсвічування вибраної кнопки, а підсвічування кнопки **-УВІМ/ВИМК-** (8) блиматиме 5 разів.
- Щоб увімкнути нагрівання, відразу натисніть кнопку **-УВІМ/ВИМК-** (8), пролунає короткий звуковий сигнал, увімкнеться підсвічування колби (11) і почнеться нагрівання води.
- Коли задана температура буде досягнута нагрівання води припиняється, пролунають три короткі звукові сигнали. Підсвічування згасне. Чайник перейде до режиму очікування.

Примітка: *Якщо температура води в чайнику на момент активації режиму вище обраної вами, то пролунають три короткі звукові сигнали, підсвічування кнопок згасне і чайник перейде до режиму очікування. У цьому випадку дочекайтеся поки чайник повністю не охолоне або встановіть більш високу температуру для нагрівання води.*

Функція підтримання температури
- Натисніть кнопку **-УВІМ/ВИМК-**(8), пролунає короткий звуковий сигнал і засвітиться підсвічування кнопок **-УВІМ/ВИМК-** (8) та **-100 °С-**.
- Натисніть кнопку **-ПІДТРИМАННЯ Т°С-** (13), увімкнеться підсвічування кнопки та пролунає короткий звуковий сигнал. При цьому увімкнеться нагрівання води і чайник почне працювати в функцію підтримання температури. Нагрівання води в чайнику постійно вмикатиметься, як температура знизиться до 95°С. Функція підтримання температури буде активною протягом 1 години. Підсвічування кнопок **-УВІМ/ВИМК-** і **-ПІДТРИМАННЯ Т°С-** і світтям кнопки **-100 °С-** горітиме постійно.
Після завершення функції пролунають три короткі звукові сигнали, і чайник перейде до режиму очікування.

Примітка: *Режим підтримання температури збережеться під час зняття чайника з підставки.*
- Якщо температура води у знятому з підставки чайнику знизиться більш ніж на 10 °С від встановленої, функція підтримання температури стане неактивною. Чайник повернеться до режиму очікування.

Функція підтримання заданої температури
- Натисніть кнопку **-УВІМ/ВИМК-** (8), пролунає короткий звуковий сигнал і загорятьтся підсвічування кнопок **-УВІМ/ВИМК-** (8) та **-100 °С-**.
- Натисніть кнопку **-ПІДТРИМАННЯ Т°С-** (13), увімкнеться підсвічування кнопки та пролунає короткий звуковий сигнал. Нагрівання води в чайнику почне працювати. Нагрівання води в ньому постійно вмикатиме, як температура знизиться до заданої вами температури, нагрівання води в чайнику постійно включатиметься, коли температура знизиться нижче відповідно -35°С-55°С-65°С-75°С-85°С-95°С протягом 1 години.
У процесі виконання цієї функції задану температуру можна змінити. Для цього необхідно буде натиснути будь-яку іншу кнопку вибору температури (12).
Коли функція завершиться чайник перейде до режиму очікування.

Примітка:
- *Режим підтримання температури збережеться під час зняття чайника з підставки.*
- *Якщо температура води у знятому з підставки чайнику сколоне більш ніж на 10 °С від встановленої, функція підтримання температури стане неактивною. Чайник повернеться до режиму очікування.*

Автоматичне вимкнення при недостатній кількості води
- Якщо ви випадково увімкнули чайник, а в ньому води вивилися нижчим, ніж максимальна відмітка, то спрацює автоматичний термозаглобник, при цьому чайник вимкнеться, і всі символи погасять. У цьому разі зніміть чайник з підставки (9), дайте йому остигнути протягом 10-15 хвилин, потім заповніть чайник водою та увімкніть пристрій працювати у нормальному режимі.

Примітка: *На закоротному бці підставки (9) є місце для укладання мережевого шнура (10). Підберіть оптимальну довжину мережевого шнура, укладши його відповідним чином.*

ЧИЩЕННЯ ТА ДОГЛЯД
- Перед чищенням вимкніть пристрій з електромережі, злийте воду і дайте чайнику остигнути.
- Протріть зовнішню поверхню чайника вологою тканиною або губкою. Для усунення забруднень використовуйте м'які очищувальні засоби, не використовуйте металеві щітки та абразивні очищувальні засоби.
- Регулярно промивайте сітчастий фільтр (3) від забруднень м'якою щіткою.
- Не занурюйте чайник та підставку у воду або будь-які інші рідини.
- Не помащайте чайник та підставку у посудомийну машину.

Усунення наносу
- Накип, що утворюється всередині чайника, впливає на смакові якості води, порушує теплообмін між водою та нагрівальним елементом, призводить до перегріву нагрівального елементу та виходу його з ладу. Перегорання нагрівального елементу при наявності у чайнику накипу, не є гарантійним випадком.
- Для усунення накипу наполовину вийте воду приблизно на 75%, скип'ятіть воду, вилиу чверть колби заповніть оцтовим розчином (6-9%) і залишіть на ніч (приблизно на 8 годин). Ранці вилийте з чайника оцтову суміш та декілька разів сполосніть колбу. Щоб усунути залишки та запах оцту, один-два рази скип'ятіть новий чайник зі звичайною водою.
- При необхідності повторіть цикл очищення.
- Для усунення накипу можна використовувати спеціальні засоби, призначені для електрочайників.
- Регулярно очищайте чайник від накипу.

Увага! *Гарантія не поширюється на полому або збої у роботі пристрою, що виникли у результаті того, що не проводилося очищення від накипу.*

ЗБЕРІГАННЯ
- Перш ніж забрати чайник на тривале зберігання, вимкніть його з електромережі, злийте воду і дайте пристрою остигнути.
- Зробіть чищення чайника.
- Мережевий шнур закріпіть у місці укладання шнура (10) на підставці (9).
- Зберігайте чайник у сухому прохолодному місці, недоступному для дітей та людей з обмеженими можливостями.

КОМПЛЕКТ ПОСТАЧАННЯ
Чайник електричний – 1 шт.
Підставка – 1 шт.
Кришка – 1 шт.
Гарантійний талон – 1 шт.

ТЕХНІЧНІ ХАРАКТЕРИСТИКИ
Електроживлення: 220-240 В ~ 50-60 Гц
Номінальна споживана потужність: 1850-2200 Вт
Максимальний об'єм води: 1,7 л

УТИЛІЗАЦІЯ

Для захисту навколишнього середовища після закінчення терміну служби пристрою та елементів живлення (якщо входять до комплекту) не викидайте їх разом зі звичайними побутовими відходами, передайте пристрій та елементи живлення у спеціалізовані пункти для подальшої утилізації.
Відходи, що утворюються при утилізації виробів, підлягають обов'язковому збору з подальшою утилізацією установленим порядком.
Для отримання додаткової інформації про утилізацію даного продукту зверніться до місцевого муніципалітету, служби утилізації побутових відходів або до крамниці, де Ви придбали цей продукт.

Виробник зберігає за собою право змінювати дизайн, конструкцію та технічні характеристики, які не впливають на загальні принципи роботи пристрою, без попереднього повідомлення, через що ваш інструкцію та виробом можуть спостерігатися незначні відмінності. Якщо користувач виявив такі невідповідності, просимо повідомити про це по електронній пошті info@vitek.ua для отримання оновленої версії інструкції.

Термін служби пристрою – 3 роки

Гарантія
Докладні умови гарантії можна отримати в дилера, що продав дану апаратуру. При пред'явленні будь-якої претензії протягом терміну дії даної гарантії варто пред'явити чек або квитанцію про покупку.

Даний продукт відповідає вимогам Директиви 2014/30/ЄС щодо електромагнітної сумісності та Директиви 2014/35/ЄС щодо низьковольтного обладнання.

КЫРГЫЗ

ЧАЙНЕК VT-8828
Суюктук кайнатуучу электр шаймары (чайнек) менен өчүүчү суюк гана кайнатуура болот.

СЫПАТТАМА
1. Чайнектин колбасы
2. Чоро
3. Тор чыпкасы
4. Капкак
5. Тутка
6. Суу деңгээлинин шкаласы
7. Капкакты ачуу баскычы
8. Иштетүү/өчүрүү баскычы **«ИШТЕТҮҮ/ӨЧҮРҮҮ»**
9. Тулуч
10. Тармактык шнурун туруу жайы
11. Колбанын жарыгы
12. Суу температурасын тандоо баскычы
13. Суу температурасын сактоо баскычы **«Т °С САКТОО»**

КӨҢҮЛ БУРУУҢУЗ!
Коопсуулук максатында, электр аймагынын тизмегине номиналдык ток мааниси 30 мА аз аныгыраак корго өчүрүүчү тузмегти орнотуу максатка ылайыктуу, ваш орнотуу үчүн аттаган адиске кайрылыңыз.

КООПСУЗДУК ЧАРАЛАРЫ
Электр техникасы пайдаланудан мурун ушуул колдонмону кемчүл окуп чыгып, ваш мамыларыңыз үчүн сактап коюңуз.
Түзмөктү тиек дайындоо боюнча гана, ушуул колдонмодо жазылгандай эмес колдонуңуз. Бийлемиңиз, туура эмес пайдалануу анын бузулуучулугуна, колдонуучуга же колдонуучунун мүлкүнө зыян келтирүүгө алып келиши мүмкүн.
- ***Кемчүл буруунуз, чайнектен туура эмес колдонуудан жаракат алуунун мүмкүнчүлүгү бар.***
- Айнек колбосо бар чайнектерди колдонгондо этият болуңуз, айнек колбосу кыпыр тушкенде же катуу затка же бетке уруп калса таралышы мүмкүн экенин эсте тутуңуз!
- Шайманды тиек дайындоочуна боюнча гана, ушуул колдонмодо жазылгана ылайыктуу колдонуңуз.
- Чайнектин электр чыңалуусу электр тармагынын чыңалуусуна дал келгөнүн текшерип алыңыз.
- Электр шнуру «европалык сайгычы» менен жабдылган; аны бекем жердетүү контактысы бар розеткасына тутташтырыңыз.
- Фот корсунчүк жокор учун аспапты электр розеткасына туташтырганда шнуру менен ажыратуу колдонбоңуз.
- Чайнекти ванна бөлмөсүндө колдонбоңуз. Аны бассейинде же башка суучу топтон идиштерге жакын жерде колдонбоңуз.
- Шайманды жылытуучу же анык от булагынан тийгенче жакынчылыкта колдонбоңуз.
- Шайманды аэрозолдорду чачкан же жеңил жалындап кетүүчү суюктуктар колдонулган жерлерде колдонбоңуз.
- Чайнекти имараттардан сыртында колдонуу тыюу салынат.
- Иштеп турган чайнекти карооңуз калтырбаңыз.
- Чайнекти тегиз турган бетке устүндө колдонуңуз, столдун кырына койбоңуз.
- Чайнектин чоросун жыгач эмерек, электр шаймандары, китеп жана башка нымдан, мыш булуңун бузула турган жерлерге багытташ.
- Чайнекти жабык жерде, мисалы, шкафтын ичинде иштетүүгө тыюу салынат - бул анын бузулушуна, колдонуучуга же анын мүлкүнө зыян келтирүүнө алып келүү мүмкүн.
- Чайнекти иштетүүдөн мурун ал туруктуу кыйшайбай турганын текшерип алыңыз.
- Тоготмого керек болгон гана шаймандарды колдонуңуз.
- Тармактык шнуру столдун кырынан арта салыңыз же ыссык нерселерди жана эмеректин учтуу жыгачтарын тийгенге жол бербеңиз. Тармактык шнурунун узундугун аны туткучке туруп иретке салса болот.
- Суу колдонгон менен электр шнуру жана сайгычын кармабаңыз.
- Чайнектин суусуз иштетүүнү.
- Туткучте турган чайнекчиге суу куйбаңыз.
- Чайнекти ачмак менен бекем жабыштырып же чыпкасы из жерине орнотулбагандан колдонбоңуз.
- Чайнектин капкагын ачкандан мурун анын тутукучтан алыңыз.
- Чайнектин ичүүгө ылайыктуу суюк кайнатуу үчүн гана колдонуңуз, башка ар кандай суюктуктарды жыгыштыра же кайнатуу тыюу салынат!
- Чайнектеги суунун деңгээли эң төмөнкү **«MIN»** белгисинен төмөн жана эң үстүнкү **«MAX»** белгисинен ашпаш үчүн суунун деңгээлин ылайыктап алыңыз. Эгер ушуго ылайыктуу болбосо, кайнап суу чайнектен кайнаткан учурунда чайпалып тегулуп кетиши мүмкүн.
Ысык буудан кутулбоо үчүн иштеп турган чайнектин чоросунун үстү жагына эмнеби-бирөөнү.
- Суунун кайнаган учурда чайнектин капкагын ачканга тыюу салынат.
- Кайнак суу менен толтурулган чайнекти көтөрүп ташыганда этият болуңуз, чайнектен тутасынан гана кармаңыз.
- Куйуу алдында суунун иштетип баштоонун алдында чайнектин капкагы бекем жабылганын ар дайым текшерип туруңуз.
- Кайнак суу менен толтурулган чайнекти көтөрүп ташыганда этият болуңуз, чайнектен тутасынан гана кармаңыз.
- Чайнектен суунун куйганда, шыпылтуу жана этият болуңуз, чайнекти 45° ашыгырак же кесиик турган бөлүгүнөн, чайнектен этиятсыз колдонгонго сиз суу тамчыларынан кийин ыссык буудан зыян тартасыңыз.
- Чайнектин колбасы менен мыштуу элементинин бети чайнекти колдонгондон кийин бир нече убакыт ысык болот турат, этият болуңуз, чайнектин ысык беттерине тийбеңиз.
Иштеп жаткан чайнектен этияттуу болуңуз. Чайнекти алып турган учурда, бирөөнүн өчүрүп/күйгүзүү баскычын сабалын кетирүүгө чайнектин өчүрүүсү, шаймандын кийин анын тутукучтан алыңыз.
- Колдонуу учурунда чайнекти ачпаңыз же баскычтарга суу тийгенинен абайлаңыз. Бул аракеттер бузулуучуга жана түзмөктүн иштөөсүнүн каталыңа алып келүү мүмкүн.
Чайнектин тазалаган жана колдонбоон учурларда тутукучун электр тармагынан сууруңуз. Тутукчу электр розеткасынан ажыратылгандан кийин гана сууруңуз, сайгычынан кармап албаңыз розеткадан чыгарыңыз.
Тез убакт учун шаймандан жана электр шнуру менен иштеп жаткан учурда сайгычка сапбаңыз.
- ***Сунуштук электр тутташтырылчаган куюлгандын абайлаңыз, суу аздап кетүүсүнө жол бербеңиз.***
Бул түзмөк багдар колдонгон учун арналган эмес.
Түзмөк иштеп жаткан учурда анны бөлүп-жарууга жетпеген жерге коюңуз.
Шайман иштеген учурда балдарга шайманды жана электр шнурун тийгенге урукат бербеңиз.
Бул шайман дене нугу, сезими же акыл-эси жагынан жеңилдөөнүгү чектелген (оюнчук менен ойнобогон балдар, ата-энелеринин же колдоочуларынан башка) же билими жок болгон адамдар, эгерде аларды коопсуздуунун жооптуу адам аларды колдонмодон же кусалма болбосо колдонулушунан мурун ошого чейин.
Балдар түзмөк менен ойногонго жол бербегенин учун аларга кез салуу зарыл.
Балдардын коопсуздуу учун таңгак каптары колдонулган полиэтилен баштыктарды каросуз таштабаңыз.
Кемчүл бурунуз! *Балдарга полиэтилен баштыктары же таңгактоочу пленка менен ойнокон учурдан бербеңиз.* ***Бул тунгуюктуу коркунуч жаратат!***
- Тармактык шнурдун жана тармактык шнурдун айрыкчыны абалын мезгилдүү текшерип туруңуз.
- Тармактык шнурунун же кубаттуулук сайгычынын бузулуучулугу бар болсо, чайнекти колдоңбоңуз. Тармактык шнур бузулган учурда, кооптуулукка ээ болгон бөлүктөр учун аны өндүрүчү, тейлөө кызматы же аларга окшогон дасыкан кызматкерлер алмаштырууга тийиш.
Этият болуңуз, чайнектин тазаланганда, тоотуранда же суунун тиешелүү чайнектин электр тутташтыргычына жана анын тутукучун суюктук куюлганынан абайлаңыз!
- Чайнектин тутукучунда суюктук иштеп турбосунда бул тутукчанын электр розеткасынан тутукучу бар суу пайда олу мүмкүн, бул нормалдуу суюктуктун бөлүгү, өзүнүн ичинде суюктуктун ыдыраңыз.
Шайманды өз алдынча ондоотого тыюу салынат. Шаймандын өз алдынча ажыратпай, ар ким бузулгуучу пайда болсо же шайман иштеп турган учурда ачыгыраак же розеткадан сууруп, кепилдик талонунда же www.vitek.ru сайтындагы тизмеске кирген авторландырылган (ыйгарылган укуктуу) тейлөө борборуна кайрылыңыз.
- Түзмөктү заводдук таңгагында гана транспортто ташыңыз.
- Түзмөктү балдардан жана өзүнүн мүмкүнчүлүктөрү аз адамдардан коргоо жетпеген жерлерде сактаңыз.

БУЛ ТҮЗМӨК ТҮРМҮШ-ТУРУКТУУ ШАРТТАРДА КОЛДОНГОНУ ҮЧҮН ГАНА АРНАЛГАН ШАЙМАНДЫ КОММЕРЦИЯЛЫК ПАЙДАЛАНУУГА ЖАНА ӨНДҮРҮШ ЗОНАЛАРДА ЖАНА ЖУМУШУУ ИМАРАТТАРДА ТҮЗМӨКТҮ ИШТЕТҮҮГӨ ТЫЮУ САЛЫНАТ.

БИРИНЧИ КОЛДОНУУНУН АЛДЫНДА
Temendegen temperatyrada türmökmi transportoodon ke saktoodon kiyin ane türmökü ye saatten ken ane temperatyra yü temperatyrasında saxlo zarıl.
Чайнектин ичинде суудан калган тактар болушу мүмкүн – бул нормалдуу күбүлүш, себеби шайман заттык көзөмөлдөөнү өткөн.
- Чайнектен таңгактан чыгарып, шаймандын иштөөсүнө тоскоолдук кылган ар кандай жарык чаптамаларды сыйрып таштаңыз.
- Шаймандын бүтүн болгондугун текшерип, бузулуулар бар болсо шайманды колдоңбоңуз.
- Шаймандын иштеө чыңалуусу электр тармагындагы чыңалуусуна ылайык келгенин текшериңиз.
- Түзмөктү (9) тегиз, кургак, катуу, туруктуу бетке орнотуңуз.
- Чайнекти туткучкө орнотуңуз.
- Чайнекти суу менен толтуруу үчүн аны туткучтан (9) алып, капкактын өчүрүү баскычы (4) ачылышы керек. Чайнекти ичинде суу менен толтуруу **«MAX»** максималдуу белгисине чейин суу толтурууңуз, суунун деңгээлин аныктоо үчүн (6) шкаласын пайдаланыңыз.
Капкакты (4) жабыңыз жана чайнекти туткучко (9) иштеп турган учурда, чайнектин капкагы бекем жабылганын текшериңиз.
- Электр шнурунун сайгычын электр розеткага сайыңыз, ошондо температуранын сактоо температурасын тандоо баскычтарын (12) жагыңыз, **«ИШТЕТҮҮ/ӨЧҮРҮҮ»** (8) жана **«Т°С САКТОО»** (13) баскычтарын жарыгы 5 өлүү уlarды уlarды. Андан соң бүтүн баскычтардын жарыгы өчүп, чайнек күтүү режимине өтөт.

КӨҢҮЛ БУРУУҢУЗ! *Чайнекти толтурганда же суунун кошуп кудаңда, чайнектин туткучун (9) ар дайым электр тармагынан ажыратып туруңуз.*
- Тармактык шнурдун сайгычын электр розеткага сайыңыз, ошондо температуранын сактоо температурасын тандоо баскычтарын (12) жагыңыз, **«ИШТЕТҮҮ/ӨЧҮРҮҮ»** (8) жана **«Т°С САКТОО»** (13) баскычтарын жарыгы күйүп 5 жолу уlarды уларды. Андан соң бүтүн баскычтардын жарыгы өчөт. Чайнек күтүү режимине өтөт.
- Чайнекти иштетүү үчүн **«ИШТЕТҮҮ/ӨЧҮРҮҮ»** (8) баскычын басыңыз. Бир ун белгиси пайда болот. **«ИШТЕТҮҮ/ӨЧҮРҮҮ»**, **«100 °С»** баскычтарын жарыгы менен колбанын (11) жарыгы күйөт. Чайнек кайнатуу режимине өтөт.
- Суу кайнагандан кийин ун ыкса ун белгиси пайда болуп, ысытуу өчүп, баскычтар менен колбанын жарыгы өчөт. Чайнек күтүү режимине өтөт.
- Чайнекти суу кайнагандан мөмөнтүнөн мурун өчүрүү үчүн **«ИШТЕТҮҮ/ӨЧҮРҮҮ»** (8) баскычын басыңыз. Ошондо ысытуу өчүп, баскычтар менен колбанын (11) жарыгы өчөт. Чайнек күтүү режимине өтөт.

Көкүлдөн температураны чайнек сууну ысытуу
- Керектүү температураны көкүү учун керектүү температураны тандоо баскычын (12) баскыңыз. Ошондо тандалган баскычтын жарыгы күйүп, ал эми **«ИШТЕТҮҮ/ӨЧҮРҮҮ»** (8) баскычтын жарыгы 5 жолу уларды уларды.
Ысытуучу дарыо иштетүү учун **«ИШТЕТҮҮ/ӨЧҮРҮҮ»** (8) баскычты басыңыз, ыкса ун белгиси пайда болуп, колбанын жарыгы (11) жанып, чайнек ысытуу режимине өтөт.
Көкүлдөн температурага жеткенде суу ысытуучу токтоп, ун ыкса ун белгиси пайда болот. Жарык өчөт. Чайнек күтүү режимине өтөт.

Эскертүү: *Активация убактысында чайнектеги суунун температурасы сиз көрсөткөн бир температурадан жогору болсо, ун ыкса ун белгиси пайда болот, баскычтардын жарыгы өчүп, чайнек күтүү режимине өтөт. Ушул учурда чайнек тоңуунун мүмкүнчүлүгүн күтүүгө же суунун жогорудан температурасын көкүлдө.*

Температуранын сактоо функциясы
- **«ИШТЕТҮҮ/ӨЧҮРҮҮ»** (8) жана **«100 °С»** баскычтарын жарыгы күйөт.
- **«Т °С САКТОО»** (13) баскычын басыңыз, ыкса ун белгиси пайда болот, ысыкта ун белгиси пайда болот. Ошондо суу кайнатуучу күйүп, чайнек температураны сактоо функциясын иштетүүгө киришет. Чайнек температурасы 95°С ге жеткенде чайнектеги суунун ысытуучу учун иштеп баштайт. Тандалган температурадан суунун температурасы 1 сааттан ичинде иштейт: **«ИШТЕТҮҮ/ӨЧҮРҮҮ»** (8), **«Т °С САКТОО»** (13) жана **«100 °С»** баскычтарын жарыгы туруктуу турда күйөт.
Функция аяктагандан кийин ун белгиси пайда болот, чайнек күтүү режимине өтөт.

Эскертүү: *Температуранын сактоо режими чайнектен туткучтан алганда сакталат.*
- Туткучтан алынган чайнектеги суунун температурасы көкүлдөн температурадан 10 °С дан төмөндөгөнүнө температураны сактоо функциясы өчөт. Чайнек күтүү режимине кайтып келет.

Көкүлдөн температураны сактоо функциясы
- **«ИШТЕТҮҮ/ӨЧҮРҮҮ»** (8) баскычы басылыш, ыкса ун белгиси пайда болуп, **«ИШТЕТҮҮ/ӨЧҮРҮҮ»** (8) жана **«100 °С»** баскычтарын жарыгы күйөт.
- **«Т°С САКТОО»** (13) баскычы басылыш, баскычтын жарыгы күйүп, ыкса ун белгиси пайда болот. Тандалган температура сактоо функциясы иштетилет. Температуранын сактоо баскычтарынын бирин (12) «40°С-60°С-70°С-80°С-90°С-100°С» баскычы. Ошондо суу тандалган температурага ысытылат.
Чайнек автоматтык түрдө тандалган температураны сактайт. Тандалган температурадагы сактоо функциясы 1 сааттын ичинде иштейт. Тандалган температурага жеткенде, чайнектеги суунун температурасы «35°С-55°С-65°С-75°С-85°С-95°С» төмөндөгөнүн 1 сааттын ичинде иштет турат.
Ушул аткарылган аракетту башка баскычтын жарыгы менен алмаштырсаңыз болот.
Функция аяктагандан кийин чайнек күтүү режимине өтөт.

Эскертүү:
- Температурадагы сактоо режими чайнектен туткучтан алгандан кийин сакталат.
- Туткучтан алынган чайнектеги суунун температурасы көкүлдөн температурадан 10 °С дан төмөндөгөнүнө температураны сактоо функциясы өчөт. Чайнек күтүү режимине кайтып келет.

Суу жетишпес болгонго автоматтык өчүрүү
Суу деңгээли минималдуу белгисинен төмөн болгонго кокустан чайнекти иштетсеңиз, автоматтык термосактагыч иштеп, чайнек өчүрүлүп, бүтүн белгилер өчөт. Ушул учурда чайнектен туткучтан (9) алып, 10-15 мүнөнөө чейин жыгыңыз, андан кийин чайнектен капкакты сууга менен толтуруңуз жана чайнекти иштетүүнүн нормалдуу режимде иштетиңиз.

Эскертүү: *Туткучтун (9) арт жагында тарамактык шнурдун туурасы жерги (10) бар. Тарамактык шнурду алыбыздан туруп анын оптималдуу узундугун табыңыз.*

ТАЗАЛОО ЖАНА КАМ КӨРҮҮ
- Шайманды тазалагандан алдында аны электр тармагынан сууруп, сууну төгүп, электрик мүлдүрүп алыңыз.
Чайнектин сыртқы бетин нымдуу чүпүрек же сулуу менен сүртүңүз. Тактарды кетирүү үчүн жумшак тазалоочу каражаттарды колдонуңуз, темир щеткалар жана абразивдүү тазалоочу каражаттарды колдобоңуз.
- Тор чыпкасы (3) кидрен мөчүгүнүн тоңгуз тазалап туруңуз.
Чайнектин ички бетинде суунун суусуз же башка суюктуктарды сактабаңыз.
Чайнек менен туткучту идиш жууган аспапка салбаңыз.
Көбүүрдөн тазалоо
Чайнектин ичинде пайда болгон көбүүр суунун татышына таасир этип, суу менен кайнатуу элементтин ортосундагы жылуулук алмашуусунун бузат, бул кайнатуу элементинин иштөө мөөнөтүнө жана анын бузулушунан алып келүү мүмкүн.
Чайнектин ичинде көбүүр бар болгонго кайнатуу элементинин күйүп кетиши мүмкүн эмес, бул гарантиялык учурдан эмес.
Көбүүрдөн тазалоо учун чайнектен чамалуу 75% деңгээлине суу менен толтуруп, сууну кайнатыңыз. Колбанын капкан тартпен бир белгүнүн сирке эритмеси (6-9%) менен толтуруп, чайнекти ночор сууга (приблизительдүү 8 саат) калтырыңыз. Эртең менен сирке аралашмасын чайнектен төгүп, колбаны бир нече жолу чайкап чыгыңыз. Сиркенин жаагынан жана жытын кетирүүгө учун чайнектен жаңнекей суу менен толтуруп бир-эки жолу кайнатыңыз.
Зарыл болсо тазалоо циклун кайталаңыз.
Көбүүрдөн чыгаруу учун электр чай